SIEMENS

Лист тех. данных 3RH2140-1SB40

Вспомогательной контактор связи, 4 НО 24 В DC, 0,85–1,85*US со встроенным ограничительным диодом Типоразмер S00, винтовой зажим

торговая марка изделия	SIRIUS
наименование изделия	вспомогательный контактор
наименование типа изделия	3RH2
Общие технические данные	
типоразмер контактора	S00
дополнение изделия вспомогательный выключатель	Нет
напряжение развязки при степени загрязнения 3 при переменном токе расчетное значение	690 V
степень загрязнения	3
выдерживаемое импульсное напряжение расчетное значение	6 kV
ударопрочность при прямоугольном импульсе	
● при постоянном токе	10g / 5 ms, 5g / 10 ms
ударопрочность при синусовом импульсе	
● при постоянном токе	15g / 5 ms, 8g / 10 ms
механический срок службы (коммутационных циклов)	
● контактора типичный	30 000 000
справочный идентификатор согласно МЭК 81346-2:2009	K
Директива RoHS (дата)	10/01/2009
Условия окружающей среды	
высота над уровнем моря при высоте над уровнем моря макс.	2 000 m
окружающая температура	
● при эксплуатации	-25 ... +50 °C
● при хранении	-55 ... +80 °C
относительная атмосферная влажность мин.	10 %
относительная атмосферная влажность при 55 °C согласно МЭК 60068-2-30 макс.	95 %
Цепь главного тока	
частота включений на холостом ходу	
● при переменном токе	10 000 1/h
● при постоянном токе	10 000 1/h
Цепь тока управления/ управление	
тип напряжения оперативного напряжения питания	Постоянный ток
оперативное напряжение питания при постоянном токе	
● расчетное значение	24 V
коэффициент рабочего диапазона, напряжение оперативного питания, расчетное значение электромагнитной катушки при постоянном токе	
● исходное значение	0,85

© Copyright Siemens

● конечное значение	1,85
исполнение ограничителя перенапряжений	помехоподавляющий диод
начальная пусковая мощность электромагнитной катушки при постоянном токе	1,6 W
мощность удержания электромагнитной катушки при постоянном токе	1,6 W
задержка замыкания	
● при постоянном токе	25 ... 120 ms
задержка размыкания	
● при постоянном токе	5 ... 20 ms
длительность электрической дуги	10 ... 15 ms
Вспомогательный контур	
число замыкающих контактов для вспомогательных контактов	4
● с мгновенным срабатыванием	4
цифровой и буквенный идентификатор коммутационных элементов	40 E
рабочий ток при AC-12 макс.	10 A
рабочий ток при AC-15	
● при 230 В расчетное значение	10 A
● при 400 В расчетное значение	3 A
● при 500 В расчетное значение	2 A
● при 690 В расчетное значение	1 A
рабочий ток при 1 токопроводящей дорожке при DC-12	
● при 24 В расчетное значение	10 A
● при 110 В расчетное значение	3 A
● при 220 В расчетное значение	1 A
● при 440 В расчетное значение	0,3 A
● при 600 В расчетное значение	0,15 A
рабочий ток при 2 токопроводящих дорожках в ряд при DC-12	
● при 24 В расчетное значение	10 A
● при 60 В расчетное значение	10 A
● при 110 В расчетное значение	4 A
● при 220 В расчетное значение	2 A
● при 440 В расчетное значение	1,3 A
● при 600 В расчетное значение	0,65 A
рабочий ток при 3 токопроводящих дорожках в ряд при DC-12	
● при 24 В расчетное значение	10 A
● при 60 В расчетное значение	10 A
● при 110 В расчетное значение	10 A
● при 220 В расчетное значение	3,6 A
● при 440 В расчетное значение	2,5 A
● при 600 В расчетное значение	1,8 A
частота коммутации при DC-12 макс.	1 000 1/h
рабочий ток при 1 токопроводящей дорожке при DC-13	
● при 24 В расчетное значение	10 A
● при 110 В расчетное значение	1 A
● при 220 В расчетное значение	0,3 A
● при 440 В расчетное значение	0,14 A
● при 600 В расчетное значение	0,1 A
рабочий ток при 2 токопроводящих дорожках в ряд при DC-13	
● при 24 В расчетное значение	10 A
● при 60 В расчетное значение	3,5 A
● при 110 В расчетное значение	1,3 A
● при 220 В расчетное значение	0,9 A
● при 440 В расчетное значение	0,2 A
● при 600 В расчетное значение	0,1 A
рабочий ток при 3 токопроводящих дорожках в ряд при DC-13	
● при 24 В расчетное значение	10 A
● при 60 В расчетное значение	4,7 A

© Copyright Siemens

● при 110 В расчетное значение	3 A
● при 220 В расчетное значение	1,2 A
● при 440 В расчетное значение	0,5 A
● при 600 В расчетное значение	0,26 A
частота коммутации при DC-13 макс.	1 000 1/h
исполнение линейного защитного автомата для защиты вспомогательной цепи от коротких замыканий до 230 В	C-характеристика: 6 A; 0,4 кА
надежность контакта вспомогательных контактов	одно неправильное включение на 100 млн. (17 В, 1 мА)
Номинальная нагрузка UL/CSA	
нагрузочная способность контакта вспомогательных контактов согласно UL	A600 / Q600
защита от коротких замыканий	
исполнение плавкой вставки предохранителя для защиты вспомогательного выключателя от короткого замыкания требуется	предохранитель gL/gG: 10 A
Монтаж/ крепление/ размеры	
монтажное положение	вращается при вертикальной зоне монтажа на +/-180°, а также откидывается вперед и назад на +/- 22,5°
вид креплений	винтовое и защёлкивающееся крепление на стандартной монтажной шине 35 мм
высота	57,5 mm
ширина	45 mm
глубина	73 mm
необходимое расстояние	
● при последовательном монтаже	
— вперед	10 mm
— вверх	10 mm
— вниз	10 mm
— вбок	0 mm
● до заземленных компонентов	
— вперед	10 mm
— вверх	10 mm
— вбок	6 mm
— вниз	10 mm
● до компонентов, находящихся под напряжением	
— вперед	10 mm
— вверх	10 mm
— вниз	10 mm
— вбок	6 mm
Подсоединения/ клеммы	
исполнение разъема питания для цепи вспомогательного и оперативного тока	винтовой зажим
вид подключаемых сечений проводов	
● для вспомогательных контактов	
— однопроводной или многопроводной	2x (0,5 ... 1,5 мм²), 2x (0,75 ... 2,5 мм²), 2x 4 мм²
— тонкожильный с заделкой концов кабеля	2x (0,5 ... 1,5 мм²), 2x (0,75 ... 2,5 мм²)
● для проводов американского калибра (AWG) для вспомогательных контактов	2x (20 ... 16), 2x (18 ... 14), 2x 12
Безопасность	
функция изделия принудительная коммутация согласно МЭК 60947-5-1	Да
значение B10 при высокой приоритетности запроса согласно SN 31920	1 000 000; при 0,3 x Ie
доля опасных отказов	
● при низкой приоритетности запроса согласно SN 31920	40 %
● при высокой приоритетности запроса согласно SN 31920	73 %
частота отказов \[FIT] при низкой приоритетности запроса согласно SN 31920	100 FIT
значение T1 для интервала между контрольными испытаниями или сроком службы согласно МЭК 61508	20 a
степень защиты IP с лицевой стороны согласно МЭК 60529	IP20
защита от прикосновения с лицевой стороны	с защитой от вертикального прикосновения пальцем спереди

© Copyright Siemens

согласно МЭК 60529

Сертификаты/ допуски к эксплуатации

General Product Approval

CSA	Confirmation	CCC	UL	KC	

EMC	Functional Safety/Safety of Machinery	Declaration of Conformity		Test Certificates	
RCM	Type Examination Certificate	EG-Konf.	UKCA	Type Test Certificates/Test Report	Special Test Certificate

Marine / Shipping

ABS	BUREAU VERITAS	DNV	LRS	PRS	RINA

Marine / Shipping	other		Railway	Dangerous Good
RMRS	Confirmation	VDE	Vibration and Shock	Transport Information

Дополнительная информация

Информация об упаковке
Информация об упаковке
Information- and Downloadcenter (каталоги, брошюры,...)
https://www.siemens.com/ic10
Industry Mall (Каталог и система обработки заказов)
https://mall.industry.siemens.com/mall/ru/ru/Catalog/product?mlfb=3RH2140-1SB40
Онлайн-генератор Cax
http://support.automation.siemens.com/WW/CAXorder/default.aspx?lang=en&mlfb=3RH2140-1SB40
Service&Support (руководства, инструкции по эксплуатации, сертификаты, указания, FAQ,...)
https://support.industry.siemens.com/cs/ww/en/ps/3RH2140-1SB40
Банк изображений (фотографии продуктов, двухмерные размерные чертежи, трехмерные модели, схемы приборов, макросы EPLAN, …)
http://www.automation.siemens.com/bilddb/cax_de.aspx?mlfb=3RH2140-1SB40&lang=en
Характеристика: зависимая характеристика защиты, I^2t, ток обрыва
https://support.industry.siemens.com/cs/ww/en/ps/3RH2140-1SB40/char
Другие характеристики (например: срок службы электропроводки, частота включений)
http://www.automation.siemens.com/bilddb/index.aspx?view=Search&mlfb=3RH2140-1SB40&objecttype=14&gridview=view1

© Copyright Siemens

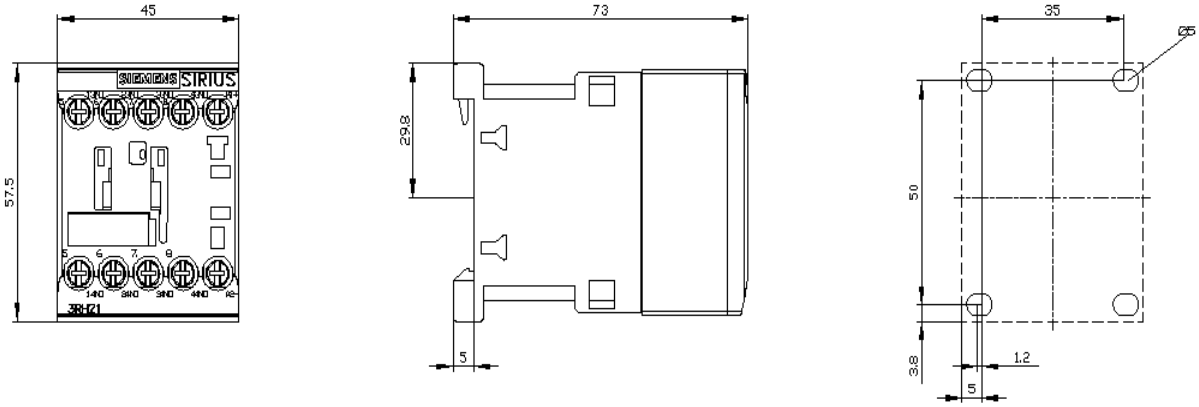

© Copyright Siemens

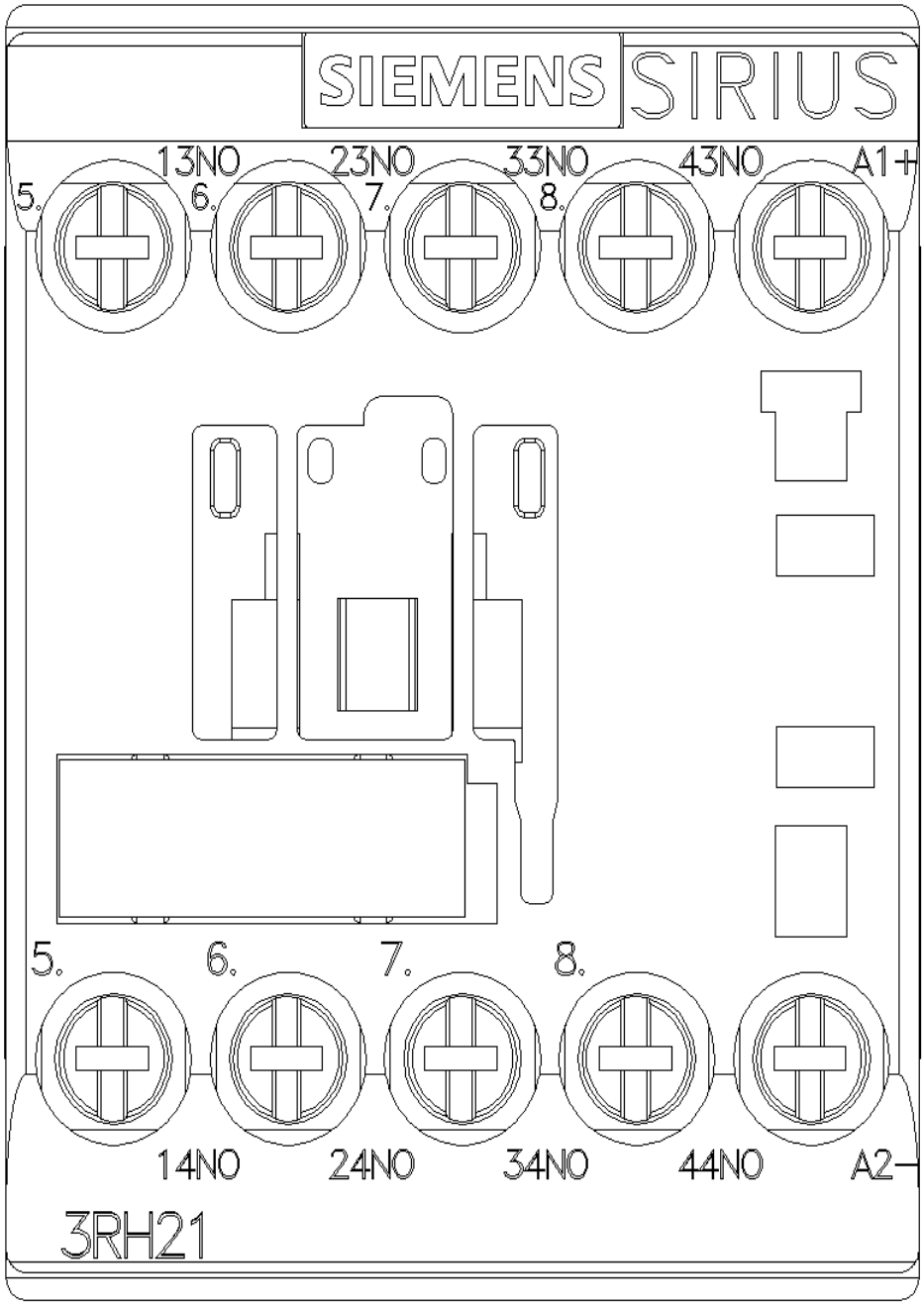

© Copyright Siemens

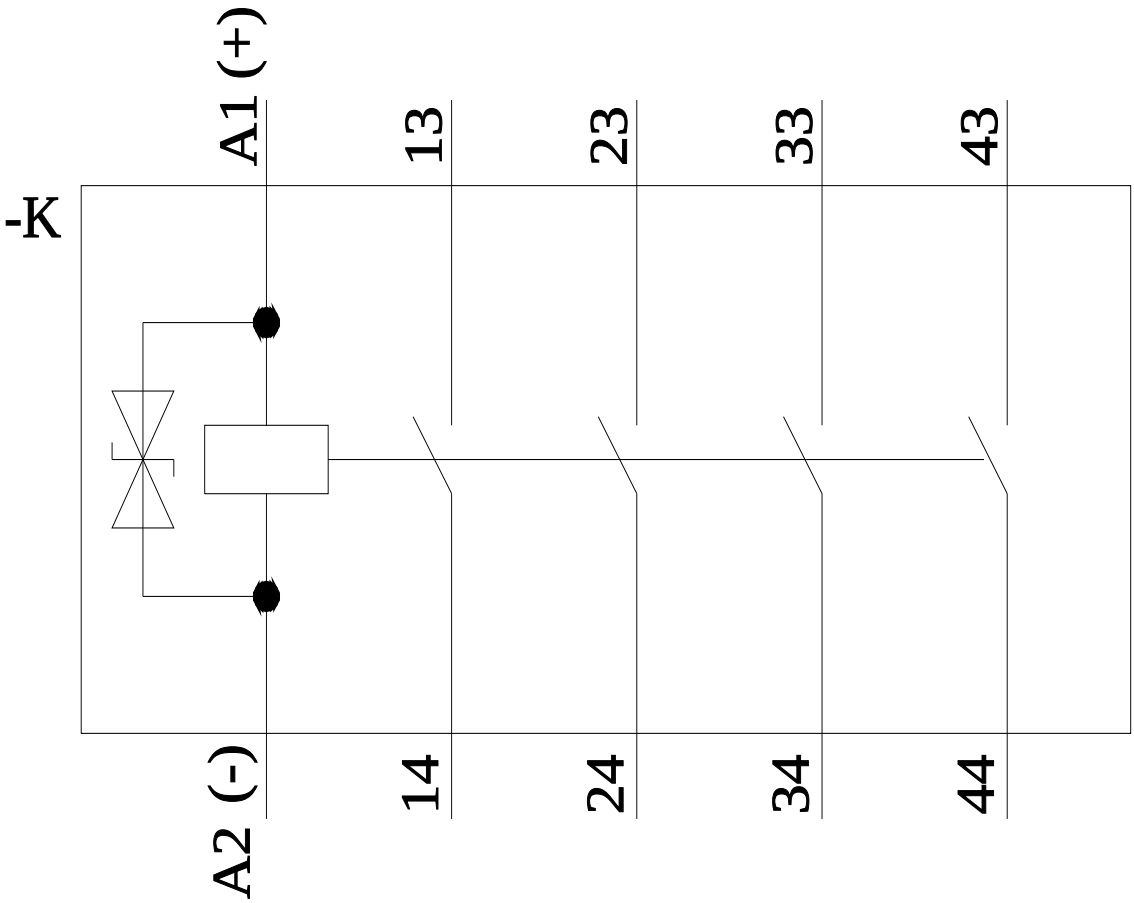

последнее изменение: 26.01.2022

© Copyright Siemens