SIEMENS

Лист тех. данных 3RA2210-4AS18-2BB4

фидерная сборка без предохранителей, Реверсивный режим 400 В AC, Типоразмер S00 10,0–16,0 A 24 В DC пружинная клемма для систем сборных шин 60 мм Тип координации 1, Iq = 150 кА 1 НЗ (контактор) Длина адаптера 200 мм

торговая марка изделия	SIRIUS
наименование изделия	Реверсивный пускатель
исполнение изделия	для сборной шины 60 мм
наименование типа изделия	3RA22
заводской номер изделия	
● контактора, входящего в комплект поставки	3RT2018-2BB42
● автоматического выключателя, входящего в комплект поставки	3RV2011-4AA20
● адаптера сборной шины, входящего в комплект поставки	8US1251-5DS11
● соединительного модуля, входящего в комплект поставки	3RA2911-2AA00
Общие технические данные	
типоразмер автоматического выключателя	S00
типоразмер фидерной сборки	S00
напряжение развязки при степени загрязнения 3 при переменном токе расчетное значение	690 V
выдерживаемое импульсное напряжение расчетное значение	6 kV
степень защиты NEMA	прочие
ударопрочность согласно МЭК 60068-2-27	6g / 11 мс
механический срок службы (коммутационных циклов) контактора типичный	30 000 000
тип классификации	1
тип взрывозащиты согласно производственной директиве ATEX 2014/34/EU	Ex II (2) GD
сертификат соответствия согласно производственной директиве ATEX 2014/34/EU	DMT 02 ATEX F 001
Директива RoHS (дата)	10/01/2009
Условия окружающей среды	
окружающая температура	
● при эксплуатации	-20 ... +60 °C
● при хранении	-50 ... +80 °C
● при транспортировке	-50 ... +80 °C
температурная компенсация	-20 ... +60 °C
относительная атмосферная влажность при эксплуатации	10 ... 95 %
Цепь главного тока	
число полюсов для главной цепи	3
исполнение коммутационного контакта	электромеханический
регулируемый порог срабатывания по току токозависимого расцепителя перегрузки	10 ... 16 A
рабочее напряжение	

© Copyright Siemens

● расчетное значение	690 V
● при AC-3 расчетное значение макс.	690 V
● при AC-3e расчетное значение макс.	690 V
рабочая частота расчетное значение	50 ... 60 Hz
рабочий ток	
● при AC-3 при 400 В расчетное значение	15,5 A
● при AC-3e при 400 В расчетное значение	15,5 A
рабочая мощность	
● при AC-3	
— при 400 В расчетное значение	7 500 W
● при AC-3e	
— при 400 В расчетное значение	7 500 kW
Цепь тока управления/ управление	
тип напряжения оперативного напряжения питания	Постоянный ток
оперативное напряжение питания при постоянном токе	
● расчетное значение	24 V
● расчетное значение	24 ... 24 V
мощность удержания электромагнитной катушки при постоянном токе	4 W
Вспомогательный контур	
дополнение изделия вспомогательный выключатель	Да
Функция защиты/ контроля	
класс срабатывания	CLASS 10
исполнение расцепителя тока перегрузки	термич. (биметалл)
Номинальная нагрузка UL/CSA	
ток полной нагрузки (FLA) для 3-фазного электродвигателя	
● при 480 В расчетное значение	14 A
отдаваемая механическая мощность \[л. с.]	
● для 3-фазного электродвигателя	
— при 220/230 В расчетное значение	5 hp
— при 460/480 В расчетное значение	10 hp
— при 575/600 В расчетное значение	10 hp
защита от коротких замыканий	
функция изделия защита от коротких замыканий	Да
исполнение расцепителя тока короткого замыкания	магнитный
условный ток короткого замыкания (Iq)	
● при 400 В согласно МЭК 60947-4-1 расчетное значение	150 000 A
Монтаж/ крепление/ размеры	
монтажное положение	вертикальной
вид креплений	для крепления на системе сборных шин 60 мм
высота	212 mm
ширина	90 mm
глубина	155 mm
необходимое расстояние	
● до заземленных компонентов	
— вперед	32 mm
— назад	0 mm
— вверх	50 mm
— вбок	10 mm
— вниз	10 mm
● до компонентов, находящихся под напряжением	
— вперед	32 mm
— назад	0 mm
— вверх	50 mm
— вниз	10 mm
— вбок	10 mm
Подсоединения/ клеммы	
исполнение разъема питания	

© Copyright Siemens

● для главной цепи	пружинный зажим
● для цепи вспомогательного и оперативного тока	пружинный зажим

Безопасность

значение B10 при высокой приоритетности запроса согласно SN 31920	1 000 000
доля опасных отказов	
● при высокой приоритетности запроса согласно SN 31920	73 %
защита от прикосновения с лицевой стороны согласно МЭК 60529	с защитой от вертикального прикосновения пальцем спереди

Связь/ протокол

протокол поддерживается	
● протокол PROFINET IO	Нет
● протокол PROFIsafe	Нет
протокол поддерживается протокол интерфейса AS	Нет

Сертификаты/ допуски к эксплуатации

General Product Approval			For use in hazardous locations	Declaration of Conformity	
Confirmation	UL		ATEX	EG-Konf.	

Test Certificates	Marine / Shipping				
Special Test Certificate	ABS	BUREAU VERITAS	LRS	PRS	RINA

Marine / Shipping		other	Dangerous Good
RMRS	DNV·GL	Confirmation	Transport Information

Дополнительная информация

Информация об упаковке
Информация об упаковке
Information- and Downloadcenter (каталоги, брошюры,...)
https://www.siemens.com/ic10
Industry Mall (Каталог и система обработки заказов)
https://mall.industry.siemens.com/mall/ru/ru/Catalog/product?mlfb=3RA2210-4AS18-2BB4
Онлайн-генератор Cax
http://support.automation.siemens.com/WW/CAXorder/default.aspx?lang=en&mlfb=3RA2210-4AS18-2BB4
Service&Support (руководства, инструкции по экслпуатации, сертификаты, указания, FAQ,...)
https://support.industry.siemens.com/cs/ww/en/ps/3RA2210-4AS18-2BB4
Банк изображений (фотографии продуктов, двухмерные размерные чертежи, трехмерные модели, схемы приборов, макросы EPLAN, …)
http://www.automation.siemens.com/bilddb/cax_de.aspx?mlfb=3RA2210-4AS18-2BB4&lang=en
Характеристика: зависимая характеристика защиты, I^2t, ток обрыва
https://support.industry.siemens.com/cs/ww/en/ps/3RA2210-4AS18-2BB4/char
Другие характеристики (например: срок службы электропроводки, частота включений)
http://www.automation.siemens.com/bilddb/index.aspx?view=Search&mlfb=3RA2210-4AS18-2BB4&objecttype=14&gridview=view1

© Copyright Siemens

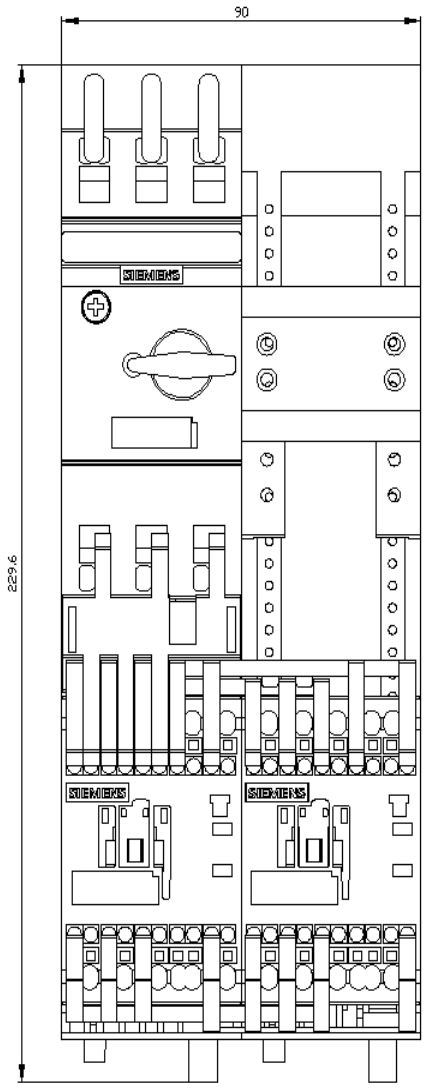

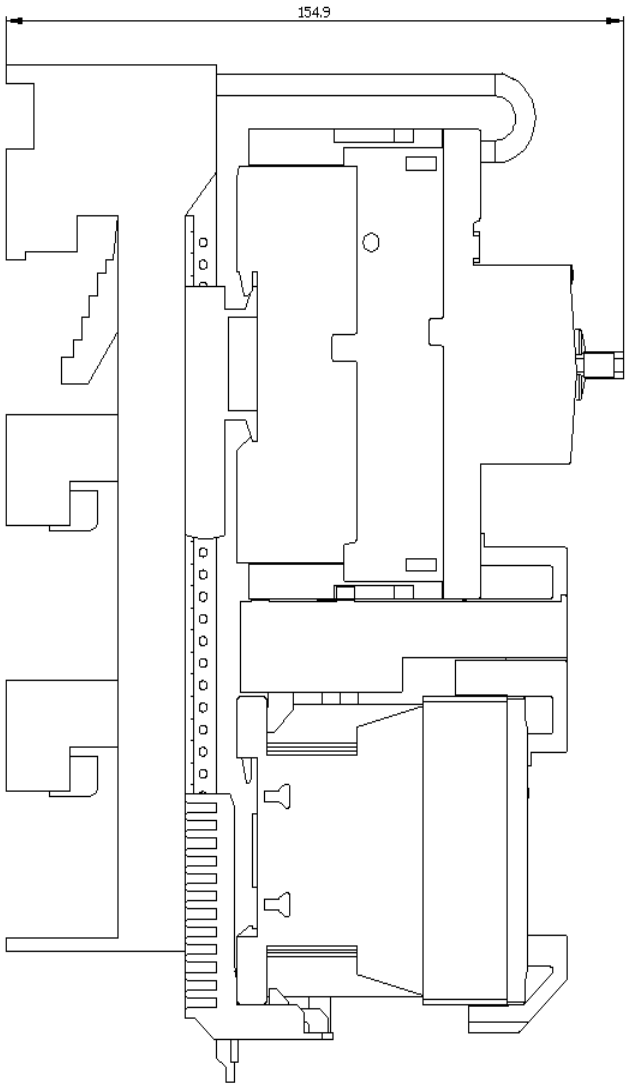

© Copyright Siemens

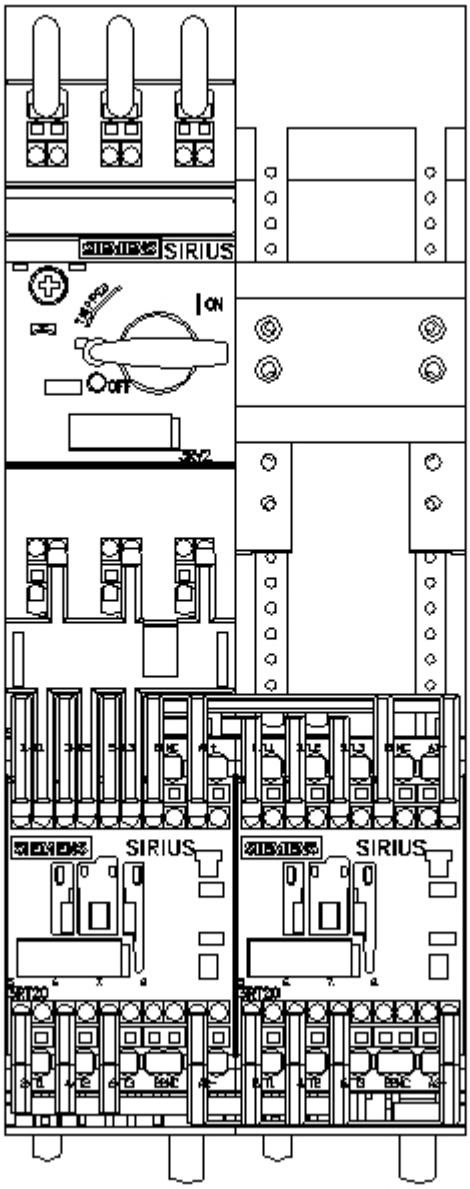

© Copyright Siemens

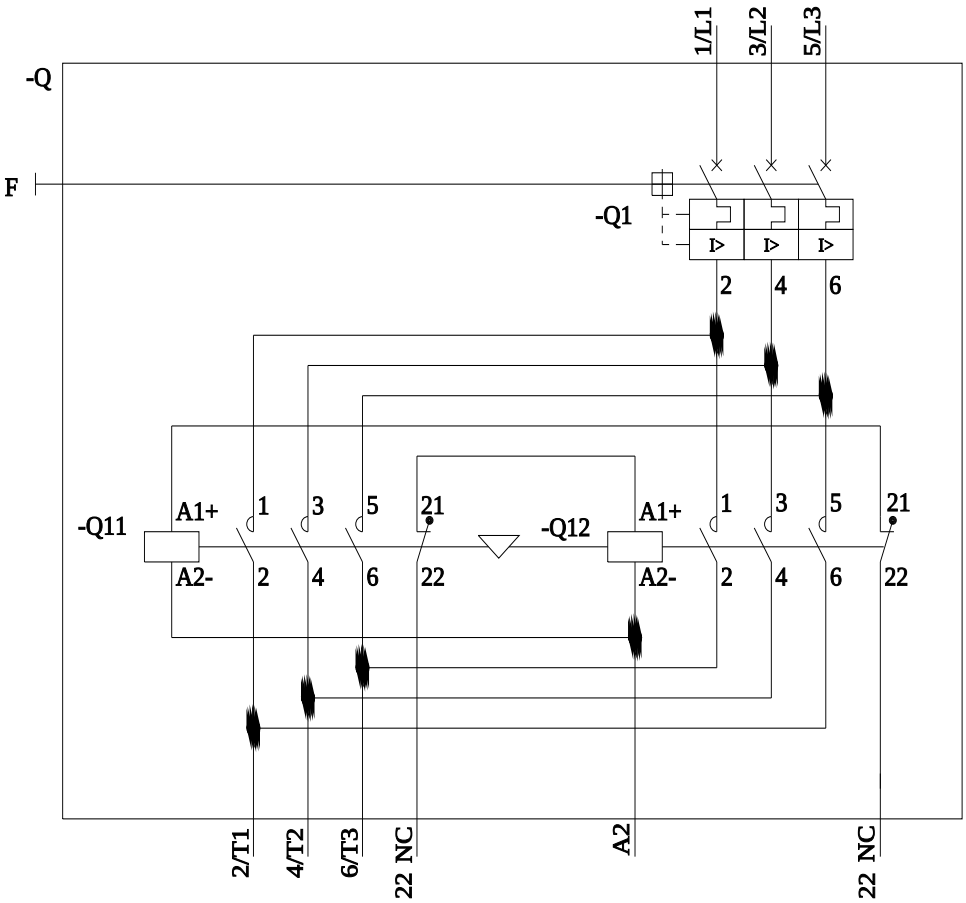

последнее изменение: 05.11.2022

© Copyright Siemens