SIEMENS

Лист тех. данных 3VA6115-7KM31-2AA0

авт. выключатель 3VA6 UL типоразм. 150 класс коммутационной способности C 100 кА @ 480 В 3-пол., защита оборудования ETU830, LIG, In = 150 A защита от перегрузки, для 100% нагрузки Ir = 60...150 A защита от коротких замыканий Ii = 1,5...10 x In защита от замыканий на землю Ig = 0,2...1 x In, tg = 0,05-0,8 с без выводов

версия	
торговая марка изделия	SENTRON
наименование изделия	Компактный авт. выключатель
наименование изделия / согласно файлу UL	CDAE
исполнение изделия	Защита установок
исполнение выключателя нагрузки / согласно UL 489 / автоматический выключатель для систем нагрева, кондиционирования воздуха и охлаждения (тип HACR)	Да
исполнение расцепителя макс. тока	ETU830
функция защиты расцепителя макс. тока	LIG
число полюсов	3
Общие технические данные	
напряжение развязки / расчетное значение	800 V
рабочее напряжение / при переменном токе / расчетное значение	690 V
мощность потерь \[Вт] / макс.	29 W
мощность потерь \[Вт] / при расчетном значении тока / при переменном токе / в теплом рабочем состоянии / на каждый полюс	9,67 W
механический срок службы (коммутационных циклов) / типичный	25 000
коммутационная износостойкость / при AC-1 / при 380/415 В	14 000
коммутационная износостойкость / при AC-1 / при 690 В	9 800
коммутационная износостойкость / при 480 В	14 000
коммутационная износостойкость / при 600 В	9 800
характеристика изделия / для нейтрального провода / с возможностью дооснащения / защита от коротких замыканий и перегрузки	Нет
исполнение контроля замыканий на землю	Образование суммарного тока L-проводник
функция изделия	
● функция связи	Да
● прочие измерительные функции	Да
Масса нетто ME	2.3 kg
электричество	
маркировка / согласно UL 489 / выключатель 100% номинала	Да
рабочий ток	
● при 40 °C	150 A
● при 45 °C	150 A
● при 50 °C	150 A
● при 55 °C	143 A
● при 60 °C	135 A

© Copyright Siemens

● при 65 °C	128 A
● при 70 °C	120 A
Коммутационная способность IEC 60947	
класс коммутационной способности автоматического выключателя	C
ном. предельная отключающая способность при коротком замыкании (Icu)	
● при 240 В	150 kA
● при 415 В	110 kA
● при 690 В	2,5 kA
ном. рабочая отключающая способность при коротком замыкании (Ics)	
● при 240 В	150 kA
● при 415 В	110 kA
● при 690 В	2,5 kA
включающая способность при коротком замыкании (Icm)	
● при 240 В	330 kA
● при 415 В	242 kA
● при 690 В	3,8 kA
Коммутационная способность UL 489	
отключающая способность по току	
● при 240 В	200 kA
● при 480 В	100 kA
● при 600 В	35 kA
Настраиваемые параметры	
регулируемый порог срабатывания тока уставки (Ir) / расцепителя типа L / при характеристике I2t	
● мин.	60 A
● макс.	150 A
регулируемое время задержки при достижении порога срабатывания (tr) / при расцеплении типа L / при характеристике I2t	
● мин.	0,5 s
● макс.	20 s
регулируемый порог срабатывания тока уставки (Ii) / при расцеплении типа I	
● мин.	225 A
● макс.	1 500 A
регулируемый порог срабатывания по току / при расцеплении типа G / при стандартной характеристике	
● исходное значение	30 A
● конечное значение	150 A
регулируемое время задержки при достижении порога срабатывания (tg) / при расцеплении типа G / при характеристике I0t	
● мин.	0,05 s
● макс.	0,8 s
регулируемый порог срабатывания тока уставки (Ig) / при расцеплении типа G / при характеристике I2t	
● мин.	30 A
● макс.	150 A
регулируемое время задержки при достижении порога срабатывания (tg) / при расцеплении типа G / при характеристике I2t	
● мин.	0,05 s
● макс.	0,8 s
регулируемое абсолютное значение ном. тока (InN) / при расцеплении типа N	
● мин.	0 A
● макс.	0 A
регулируемый порог срабатывания по току / расцепителя тока короткого замыкания мгновенного действия	
● мин.	225 A
● макс.	1 500 A

© Copyright Siemens

функция изделия / защита от замыканий на землю	Да
суммарное время отключения / при расцеплении типа G / при стандартной характеристике	
● исходное значение	0,05 s
● конечное значение	0,8 s
Механическая конструкция	
компонент изделия	
● расцепитель мин. напряжения	Нет
● расцепитель напряжения	Нет
● сигнализатор срабатывания	Нет
высота \[дюймов]	7,8 in
высота	198 mm
ширина \[дюймов]	4,13 in
ширина	105 mm
глубина \[дюймов]	3,39 in
глубина	86 mm
связи	
расположение разъема питания / для главной цепи	Без подсоединения
исполнение разъема питания / для главной цепи	без
Вспомогательный контур	
число переключающих контактов / для вспомогательных контактов	0
Аксессуары	
дополнение изделия / опциональный / электропривод	Да
условия окружающей среды	
степень защиты IP / с лицевой стороны	IP40
окружающая температура	
● при эксплуатации / мин.	-25 °C
● при эксплуатации / макс.	70 °C
● при хранении / мин.	-40 °C
● при хранении / макс.	80 °C
Сертификаты	
справочный идентификатор / согласно МЭК 81346-2:2009	Q
сертификат соответствия / как допуск для судоходства (не для военных кораблей) / Supplement SB	Да

General Product Approval

CSA | Confirmation | CCC | UL | UL | Miscellaneous

General Product Approval	EMC	Declaration of Conformity	Marine / Shipping
EAC	RCM	EG-Konf.	UKCA	ABS	DNV

other

Confirmation | Miscellaneous | Miscellaneous

Дополнительная информация

© Copyright Siemens

Информация об упаковке
Информация об упаковке
Information- and Downloadcenter (Catalogs, Brochures,…)
http://www.siemens.com/lowvoltage/catalogs
Industry Mall (Online ordering system)
https://mall.industry.siemens.com/mall/ru/ru/Catalog/product?mlfb=3VA6115-7KM31-2AA0
Service&Support (Manuals, Certificates, Characteristics, FAQs,...)
https://support.industry.siemens.com/cs/ww/ru/ps/3VA6115-7KM31-2AA0
Image database (product images, 2D dimension drawings, 3D models, device circuit diagrams, ...)
http://www.automation.siemens.com/bilddb/cax_en.aspx?mlfb=3VA6115-7KM31-2AA0
CAx-Online-Generator
http://www.siemens.com/cax
Tender specifications
http://www.siemens.com/specifications

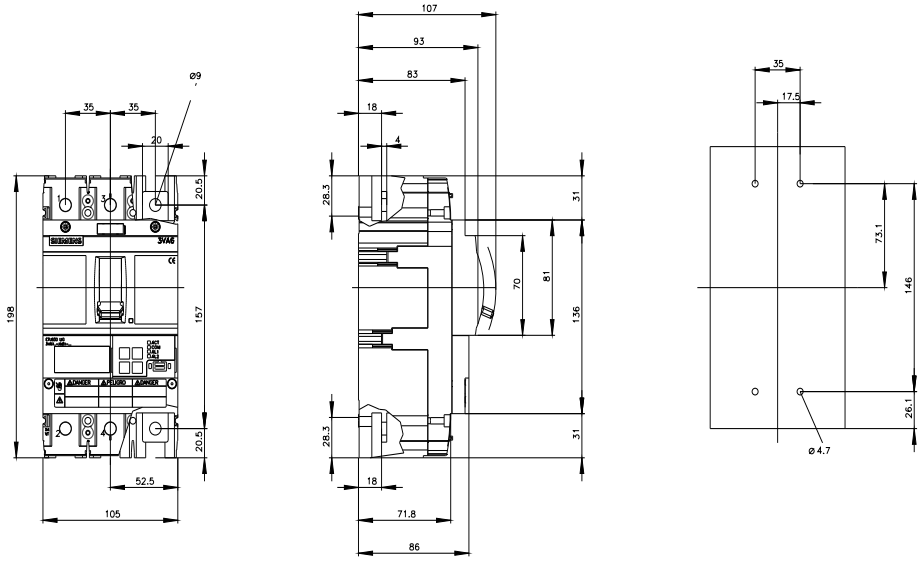

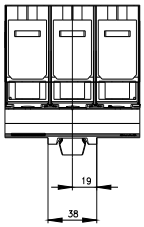

© Copyright Siemens

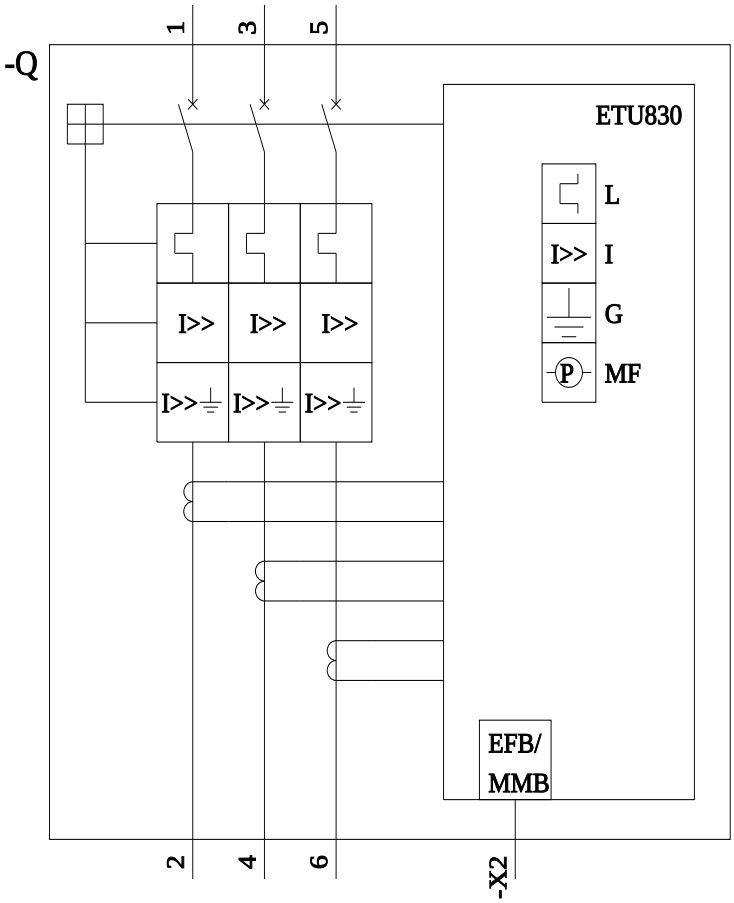

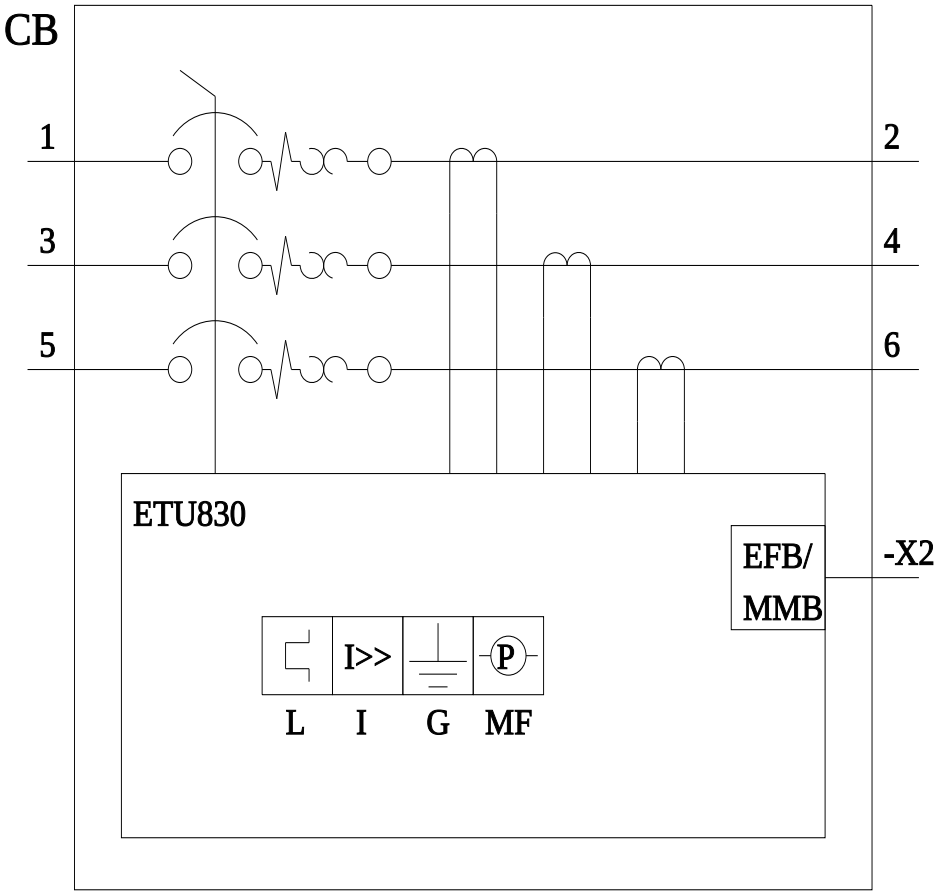

последнее изменение: 21.07.2022

© Copyright Siemens

.
© Copyright Siemens