SIEMENS

Лист тех. данных 5ST3800

клеммная крышка 1-пол. для линейных автоматов защиты

версия	
торговая марка изделия	SENTRON
наименование изделия	клеммная крышка, 1-пол., для линейных автоматов защиты
Механическая конструкция	
ширина	17 mm
масса нетто	2 400 g

General Product Approval		other		Environment
Confirmation	Miscellaneous	Miscellaneous	Confirmation	Environmental Confirmations

Дополнительная информация

Информация об упаковке
Информация об упаковке
Information- and Downloadcenter (Catalogs, Brochures,…)
http://www.siemens.com/lowvoltage/catalogs
Industry Mall (Online ordering system)
https://mall.industry.siemens.com/mall/ru/ru/Catalog/product?mlfb=5ST3800
Service&Support (Manuals, Certificates, Characteristics, FAQs,...)
https://support.industry.siemens.com/cs/ww/ru/ps/5ST3800
Image database (product images, 2D dimension drawings, 3D models, device circuit diagrams, ...)
http://www.automation.siemens.com/bilddb/cax_en.aspx?mlfb=5ST3800
CAx-Online-Generator
http://www.siemens.com/cax
Tender specifications
http://www.siemens.com/specifications

© Copyright Siemens

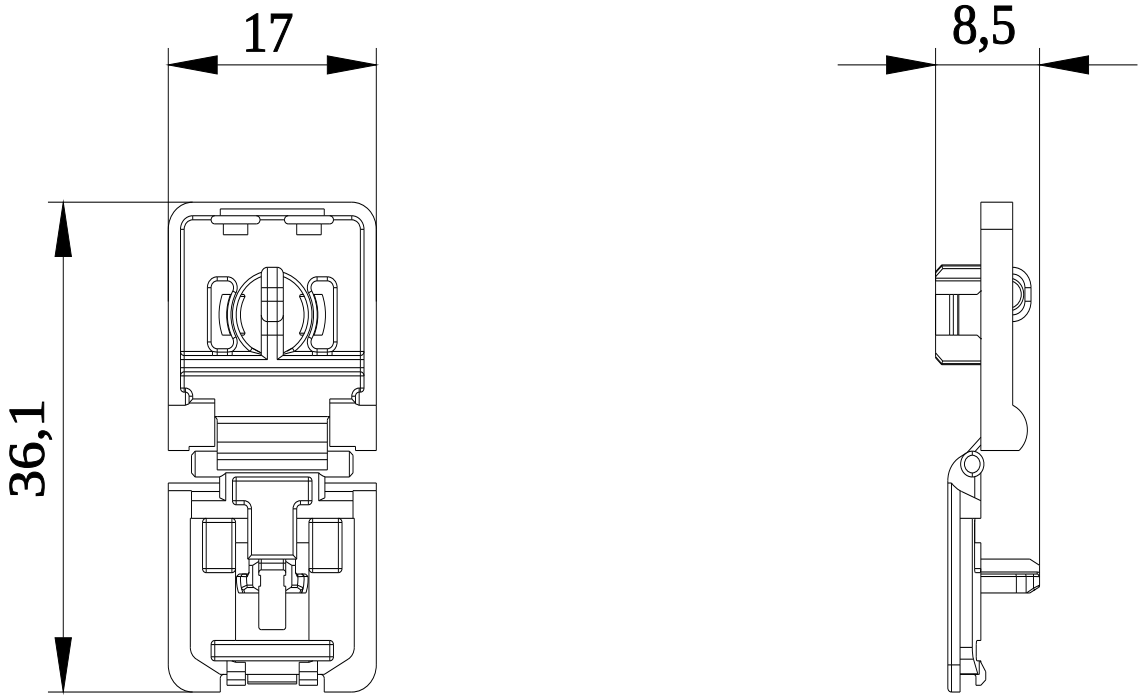

.
© Copyright Siemens

.
© Copyright Siemens