SIEMENS

Лист тех. данных 3RQ3052-2SM40

Выходная развязка Оптико-электронное устройство 1 замыкающий контакт Транзистор Вход 24 В DC Выход макс. 60 В DC, 2 А Установочная ширина 6,2 мм Пружинная клемма (Push-In) тепловой ток 2 А

торговая марка изделия	SIRIUS
категория изделия	Согласующее реле SIRIUS 3RQ3, узкое конструктивное исполнение
наименование изделия	Согласующее реле с полупроводниковым выходом (не втычное)
исполнение изделия	Выходное соединительное звено
наименование типа изделия	3RQ3
Общие технические данные	
исполнение индикатора светодиод	Да
компонент изделия	
● релейный выход	Нет
● полупроводниковый выход	Да
потребляемая активная мощность	0,3 W
напряжение развязки для категории перенапряжения III согласно МЭК 60664 при степени загрязнения 3 расчетное значение	50 V
выдерживаемое импульсное напряжение расчетное значение	2,5 kV
степень защиты IP	IP20
класс пожаростойкости материала корпуса	UL94 V-0
ударопрочность	
● **согласно МЭК 60068-2-27**	полуволна синусоиды 15г / 11 мсек
вибропрочность	
● **согласно МЭК 60068-2-6**	6 ... 150 Гц: 2g
частота коммутации	30 Hz
тепловой ток	2 A
справочный идентификатор согласно МЭК 81346-2:2009	K
Директива RoHS (дата)	03/25/2015
Цепь тока управления/ управление	
оперативное напряжение питания при постоянном токе	
● расчетное значение	11 ... 30 V
коэффициент рабочего диапазона, напряжение оперативного питания, расчетное значение при постоянном токе	
● исходное значение	1
● конечное значение	1
мин. коммутируемое напряжение при включении	11 V
макс. коммутируемое напряжение при отключении	5 V
время задержки включения	
● при постоянном токе макс.	0,3 ms
время задержки отключения	2 ms
компонент изделия втычной цоколь	Нет
Вспомогательный контур	

© Copyright Siemens

тип коммутационного контакта	Замыкающий контакт
число замыкающих контактов для вспомогательных контактов	1
Цепь главного тока	
тип напряжения	пост. ток
Входы/ Выходы	
характеристика выхода устойчивый к коротким замыканиям	Нет
коммутируемое напряжение полупроводникового выхода при постоянном токе	10 ... 60 V
допустимый ток длительной нагрузки полупроводникового выхода при постоянном токе	1 mA ... 2 A
Электромагнитная совместимость	
излучение электромагнитных помех согласно МЭК 60947-1	условия A (промышленная зона)
устойчивость к электромагнитным помехам согласно МЭК 60947-1	соответствует классу резкости 3
наведение кондуктивных помех	
● вследствие импульса согласно МЭК 61000-4-4	2 kV
● вследствие перенапряжения при замыкании на землю согласно МЭК 61000-4-5	2 kV
● вследствие линейного перенапряжения согласно МЭК 61000-4-5	1 кВ
наведение полевых помех согласно МЭК 61000-4-3	10 В/m
электростатический разряд согласно МЭК 61000-4-2	контактный разряд 6 кВ / воздушный разряд 8 кВ
Индикация	
исполнение индикатора как индикация состояния с помощью светодиодов	Зеленый светодиод
Подсоединения/ клеммы	
функция изделия съемная клемма	Нет
исполнение разъема питания для цепи вспомогательного и оперативного тока	пружинная клемма (Push-In)
длина кабеля	
● при постоянном токе макс.	1 000 m
вид подключаемых сечений проводов	
● однопроводной	1x (0,25 ... 2,5 mm²)
● тонкожильный с заделкой концов кабеля	1x (0,25 ... 1,5 мм²)
● тонкожильный без заделки концов кабеля	1x (0,25 ... 2,5 мм²)
● для проводов американского калибра (AWG) однопроводной	1 x (20 ... 14)
● для проводов американского калибра (AWG) многопроводной	1x (20 ... 14)
поперечное сечение подключаемого провода	
● однопроводной	0,25 ... 2,5 mm²
● тонкожильный с заделкой концов кабеля	0,25 ... 1,5 mm²
● тонкожильный без заделки концов кабеля	0,25 ... 2,5 mm²
номер американского калибра проводов (AWG) как кодируемое поперечное сечение подключаемого провода	
● однопроводной	20 ... 14
● многопроводной	20 ... 14
Монтаж/ крепление/ размеры	
монтажное положение	любой
вид креплений	крепление с защелкой
высота	93 mm
ширина	6,2 mm
глубина	72,5 mm
необходимое расстояние	
● при последовательном монтаже	
— вперед	0 mm
— назад	0 mm
— вверх	0 mm
— вниз	0 mm
— вбок	0 mm

© Copyright Siemens

● до заземленных компонентов	
— вперед	0 mm
— назад	0 mm
— вверх	0 mm
— вбок	0 mm
— вниз	0 mm
● до компонентов, находящихся под напряжением	
— вперед	0 mm
— назад	0 mm
— вверх	0 mm
— вниз	0 mm
— вбок	0 mm

Условия окружающей среды

высота над уровнем моря при высоте над уровнем моря макс.	2 000 m
окружающая температура	
● при эксплуатации	-25 ... +60 °C
● при хранении	-40 ... +85 °C
● при транспортировке	-40 ... +85 °C
относительная атмосферная влажность при эксплуатации	10 ... 95 %

Сертификаты/ допуски к эксплуатации

General Product Approval					EMC
CSA	CCC	Confirmation	UL	EAC	RCM

Declaration of Conformity		Test Certificates	Marine / Shipping	other
UKCA	CE EG-Konf.	Type Test Certificates/Test Report	DNV·GL	Confirmation

Дополнительная информация

Информация об упаковке
Информация об упаковке
Information- and Downloadcenter (каталоги, брошюры,...)
https://www.siemens.com/ic10
Industry Mall (Каталог и система обработки заказов)
https://mall.industry.siemens.com/mall/ru/ru/Catalog/product?mlfb=3RQ3052-2SM40
Онлайн-генератор Cax
http://support.automation.siemens.com/WW/CAXorder/default.aspx?lang=en&mlfb=3RQ3052-2SM40
Service&Support (руководства, инструкции по эксплуатации, сертификаты, указания, FAQ,...)
https://support.industry.siemens.com/cs/ww/en/ps/3RQ3052-2SM40
Банк изображений (фотографии продуктов, двухмерные размерные чертежи, трехмерные модели, схемы приборов, макросы EPLAN, …)
http://www.automation.siemens.com/bilddb/cax_de.aspx?mlfb=3RQ3052-2SM40&lang=en
Характеристика: Derating
https://support.industry.siemens.com/cs/ww/en/ps/3RQ3052-2SM40/manual

© Copyright Siemens

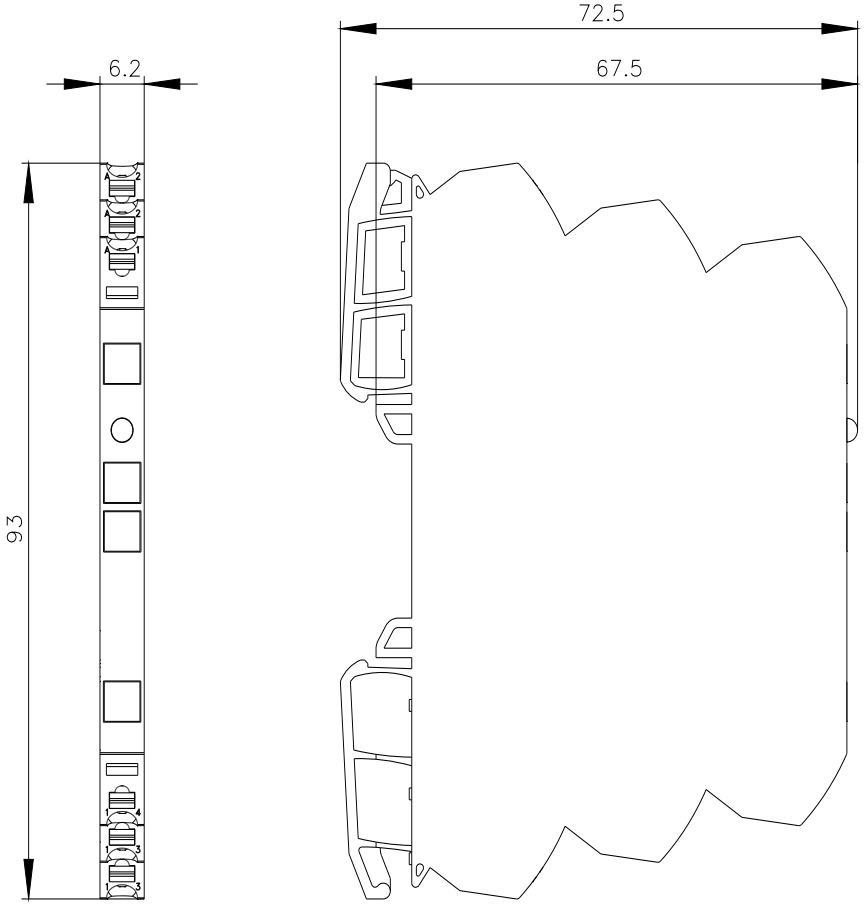

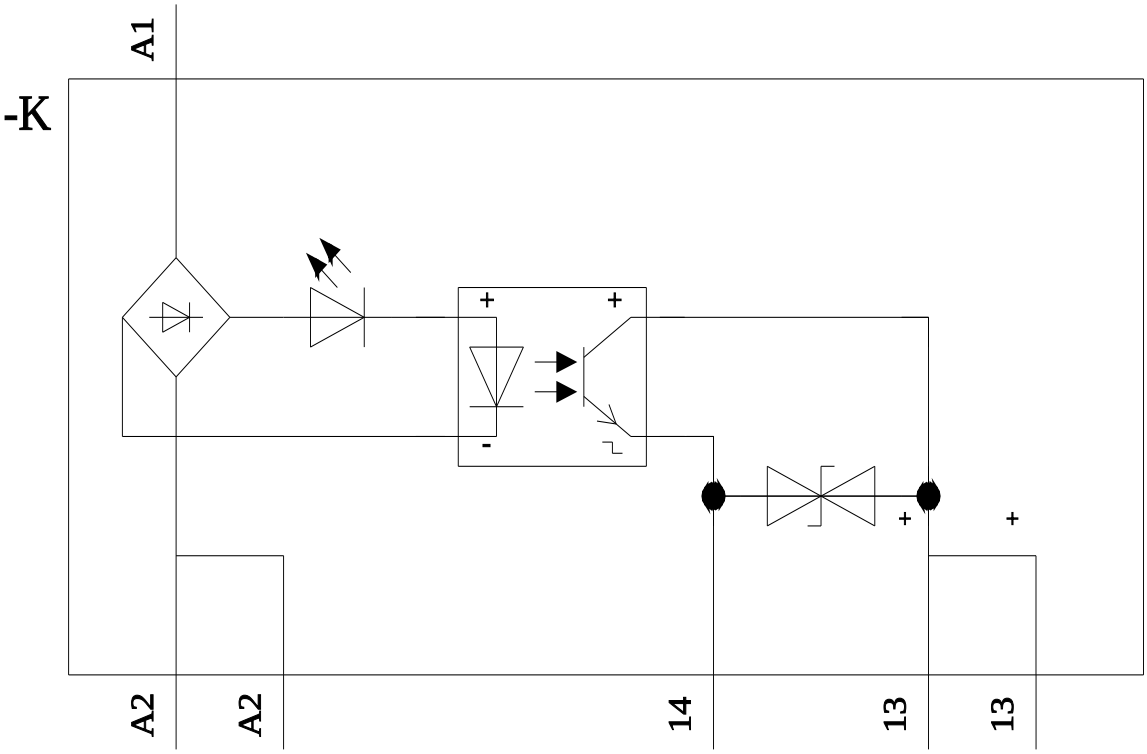

последнее изменение: 26.01.2022

© Copyright Siemens

.
© Copyright Siemens