SIEMENS

## Лист тех. данных 3RH2122-2UB40

Вспомогательный контактор, 2 НО + 2 НЗ, 24 В DC, Встроенный варистор типоразмер S00, Пружинная клемма

| | |
|---|---|
| **торговая марка изделия** | SIRIUS |
| **наименование изделия** | Вспомогательный контактор |
| **наименование типа изделия** | 3RH2 |
| **Общие технические данные** | |
| **типоразмер контактора** | S00 |
| дополнение изделия вспомогательный выключатель | Да |
| напряжение развязки при степени загрязнения 3 при переменном токе расчетное значение | 690 V |
| **степень загрязнения** | 3 |
| **выдерживаемое импульсное напряжение расчетное значение** | 6 kV |
| **ударопрочность при прямоугольном импульсе** | |
| ● при постоянном токе | 10g / 5 ms, 5g / 10 ms |
| **ударопрочность при синусовом импульсе** | |
| ● при постоянном токе | 15g / 5 ms, 8g / 10 ms |
| **механический срок службы (коммутационных циклов)** | |
| ● контактора типичный | 30 000 000 |
| ● контактора с насаженным блоком вспомогательных электронных выключателей типичный | 5 000 000 |
| ● контактора с насаженным блоком вспомогательных выключателей типичный | 10 000 000 |
| **справочный идентификатор согласно МЭК 81346-2:2009** | K |
| **Директива RoHS (дата)** | 10/01/2009 |
| **Условия окружающей среды** | |
| высота над уровнем моря при высоте над уровнем моря макс. | 2 000 m |
| **окружающая температура** | |
| ● при эксплуатации | -25 ... +60 °C |
| ● при хранении | -55 ... +80 °C |
| **относительная атмосферная влажность мин.** | 10 % |
| **относительная атмосферная влажность при 55 °C согласно МЭК 60068-2-30 макс.** | 95 % |
| **Цепь главного тока** | |
| **частота включений на холостом ходу** | |
| ● при переменном токе | 10 000 1/h |
| ● при постоянном токе | 10 000 1/h |
| **Цепь тока управления/ управление** | |
| **тип напряжения оперативного напряжения питания** | Постоянный ток |
| **оперативное напряжение питания при постоянном токе** | |


© Copyright Siemens

| | |
|---|---|
| ● расчетное значение | 24 V |
| **коэффициент рабочего диапазона, напряжение оперативного питания, расчетное значение электромагнитной катушки при постоянном токе** | |
| ● исходное значение | 0,8 |
| ● конечное значение | 1,1 |
| **исполнение ограничителя перенапряжений** | с варистором |
| **начальная пусковая мощность электромагнитной катушки при постоянном токе** | 4 W |
| **мощность удержания электромагнитной катушки при постоянном токе** | 4 W |
| **задержка замыкания** | |
| ● при постоянном токе | 30 ... 100 ms |
| **задержка размыкания** | |
| ● при постоянном токе | 7 ... 13 ms |
| **длительность электрической дуги** | 10 ... 15 ms |
| **Вспомогательный контур** | |
| **число размыкающих контактов для вспомогательных контактов** | 2 |
| ● с мгновенным срабатыванием | 2 |
| **число замыкающих контактов для вспомогательных контактов** | 2 |
| ● с мгновенным срабатыванием | 2 |
| **цифровой и буквенный идентификатор коммутационных элементов** | 22 E |
| рабочий ток при AC-12 макс. | 10 A |
| **рабочий ток при AC-15** | |
| ● при 230 В расчетное значение | 10 A |
| ● при 400 В расчетное значение | 3 A |
| ● при 500 В расчетное значение | 2 A |
| ● при 690 В расчетное значение | 1 A |
| **рабочий ток при 1 токопроводящей дорожке при DC-12** | |
| ● при 24 В расчетное значение | 10 A |
| ● при 110 В расчетное значение | 3 A |
| ● при 220 В расчетное значение | 1 A |
| ● при 440 В расчетное значение | 0,3 A |
| ● при 600 В расчетное значение | 0,15 A |
| **рабочий ток при 2 токопроводящих дорожках в ряд при DC-12** | |
| ● при 24 В расчетное значение | 10 A |
| ● при 60 В расчетное значение | 10 A |
| ● при 110 В расчетное значение | 4 A |
| ● при 220 В расчетное значение | 2 A |
| ● при 440 В расчетное значение | 1,3 A |
| ● при 600 В расчетное значение | 0,65 A |
| **рабочий ток при 3 токопроводящих дорожках в ряд при DC-12** | |
| ● при 24 В расчетное значение | 10 A |
| ● при 60 В расчетное значение | 10 A |
| ● при 110 В расчетное значение | 10 A |
| ● при 220 В расчетное значение | 3,6 A |
| ● при 440 В расчетное значение | 2,5 A |
| ● при 600 В расчетное значение | 1,8 A |
| **частота коммутации при DC-12 макс.** | 1 000 1/h |
| **рабочий ток при 1 токопроводящей дорожке при DC-13** | |
| ● при 24 В расчетное значение | 10 A |
| ● при 110 В расчетное значение | 1 A |
| ● при 220 В расчетное значение | 0,3 A |
| ● при 440 В расчетное значение | 0,14 A |
| ● при 600 В расчетное значение | 0,1 A |
| **рабочий ток при 2 токопроводящих дорожках в ряд при DC-13** | |
| ● при 24 В расчетное значение | 10 A |
| ● при 60 В расчетное значение | 3,5 A |


© Copyright Siemens

| | |
|---|---|
| ● при 110 В расчетное значение | 1,3 A |
| ● при 220 В расчетное значение | 0,9 A |
| ● при 440 В расчетное значение | 0,2 A |
| ● при 600 В расчетное значение | 0,1 A |
| **рабочий ток при 3 токопроводящих дорожках в ряд при DC-13** | |
| ● при 24 В расчетное значение | 10 A |
| ● при 60 В расчетное значение | 4,7 A |
| ● при 110 В расчетное значение | 3 A |
| ● при 220 В расчетное значение | 1,2 A |
| ● при 440 В расчетное значение | 0,5 A |
| ● при 600 В расчетное значение | 0,26 A |
| **частота коммутации при DC-13 макс.** | 1 000 1/h |
| исполнение линейного защитного автомата для защиты вспомогательной цепи от коротких замыканий до 230 В | C-характеристика: 6 A; 0,4 кА |
| **надежность контакта вспомогательных контактов** | одно неправильное включение на 100 млн. (17 В, 1 мА) |
| **Номинальная нагрузка UL/CSA** | |
| **нагрузочная способность контакта вспомогательных контактов согласно UL** | A600 / Q600 |
| **защита от коротких замыканий** | |
| исполнение плавкой вставки предохранителя для защиты вспомогательного выключателя от короткого замыкания требуется | предохранитель gL/gG: 10 A |
| **Монтаж/ крепление/ размеры** | |
| **монтажное положение** | вращается при вертикальной зоне монтажа на +/-180°, а также откидывается вперед и назад на +/- 22,5° |
| **вид креплений** | винтовое и защёлкивающееся крепление на стандартной монтажной шине 35 мм |
| **высота** | 70 mm |
| **ширина** | 45 mm |
| **глубина** | 73 mm |
| **необходимое расстояние** | |
| ● при последовательном монтаже | |
| — вперед | 10 mm |
| — вверх | 10 mm |
| — вниз | 10 mm |
| — вбок | 0 mm |
| ● до заземленных компонентов | |
| — вперед | 10 mm |
| — вверх | 10 mm |
| — вбок | 6 mm |
| — вниз | 10 mm |
| ● до компонентов, находящихся под напряжением | |
| — вперед | 10 mm |
| — вверх | 10 mm |
| — вниз | 10 mm |
| — вбок | 6 mm |
| **Подсоединения/ клеммы** | |
| исполнение разъема питания для цепи вспомогательного и оперативного тока | пружинный зажим |
| **вид подключаемых сечений проводов** | |
| ● для вспомогательных контактов | |
| — однопроводной или многопроводной | 2x (0,5 ... 4 мм²) |
| — тонкожильный с заделкой концов кабеля | 2x (0,5 ... 2,5 мм²) |
| — тонкожильный без заделки концов кабеля | 2x (0,5 ... 2,5 мм²) |
| ● для проводов американского калибра (AWG) для вспомогательных контактов | 2x (20 ... 12) |
| **Безопасность** | |
| функция изделия принудительная коммутация согласно МЭК 60947-5-1 | Да |
| значение B10 при высокой приоритетности запроса согласно SN 31920 | 1 000 000; при 0,3 x Ie |
| **доля опасных отказов** | |
| ● при низкой приоритетности запроса согласно SN | 40 % |


© Copyright Siemens

| | |
|---|---|
| 31920 | |
| ● при высокой приоритетности запроса согласно SN 31920 | 73 % |
| частота отказов \[FIT] при низкой приоритетности запроса согласно SN 31920 | 100 FIT |
| значение T1 для интервала между контрольными испытаниями или сроком службы согласно МЭК 61508 | 20 a |
| **степень защиты IP с лицевой стороны согласно МЭК 60529** | IP20 |
| **защита от прикосновения с лицевой стороны согласно МЭК 60529** | с защитой от вертикального прикосновения пальцем спереди |

## Сертификаты/ допуски к эксплуатации

### General Product Approval

| | | | | | |
|---|---|---|---|---|---|
| CSA | CCC | Confirmation | UL | KC | EAC |

| EMC | Functional Safety/Safety of Machinery | Declaration of Conformity | | Test Certificates | |
|---|---|---|---|---|---|
| RCM | Type Examination Certificate | EG-Konf. | UKCA | Special Test Certificate | Type Test Certificates/Test Report |

### Marine / Shipping

| | | | | | |
|---|---|---|---|---|---|
| ABS | BUREAU VERITAS | DNV | LRS | PRS | RINA |

| Marine / Shipping | other | | Railway | Dangerous Good |
|---|---|---|---|---|
| RMRS | Confirmation | VDE | Vibration and Shock | Transport Information |

## Дополнительная информация

**Информация об упаковке**
Информация об упаковке
**Information- and Downloadcenter (каталоги, брошюры,...)**
https://www.siemens.com/ic10
**Industry Mall (Каталог и система обработки заказов)**
https://mall.industry.siemens.com/mall/ru/ru/Catalog/product?mlfb=3RH2122-2UB40
**Онлайн-генератор Cax**
http://support.automation.siemens.com/WW/CAXorder/default.aspx?lang=en&mlfb=3RH2122-2UB40
**Service&Support (руководства, инструкции по эксплуатации, сертификаты, указания, FAQ,...)**
https://support.industry.siemens.com/cs/ww/en/ps/3RH2122-2UB40
**Банк изображений (фотографии продуктов, двухмерные размерные чертежи, трехмерные модели, схемы приборов, макросы EPLAN, …)**
http://www.automation.siemens.com/bilddb/cax_de.aspx?mlfb=3RH2122-2UB40&lang=en
**Характеристика: зависимая характеристика защиты, $I^2t$, ток обрыва**
https://support.industry.siemens.com/cs/ww/en/ps/3RH2122-2UB40/char
**Другие характеристики (например: срок службы электропроводки, частота включений)**
http://www.automation.siemens.com/bilddb/index.aspx?view=Search&mlfb=3RH2122-2UB40&objecttype=14&gridview=view1


© Copyright Siemens

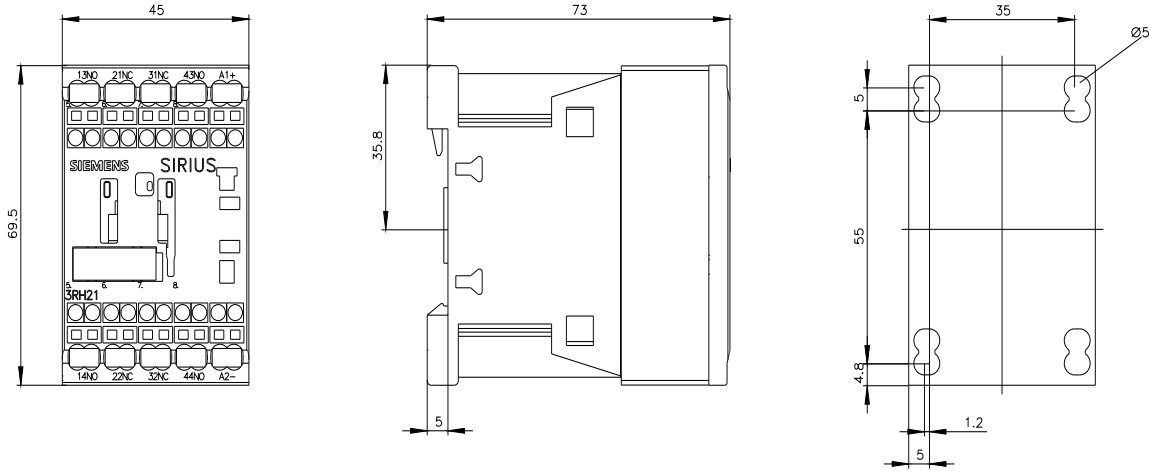


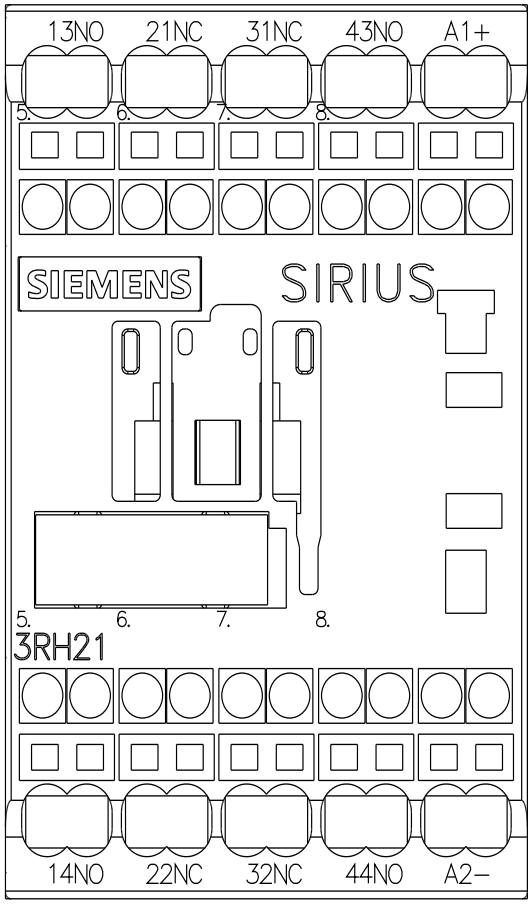



© Copyright Siemens

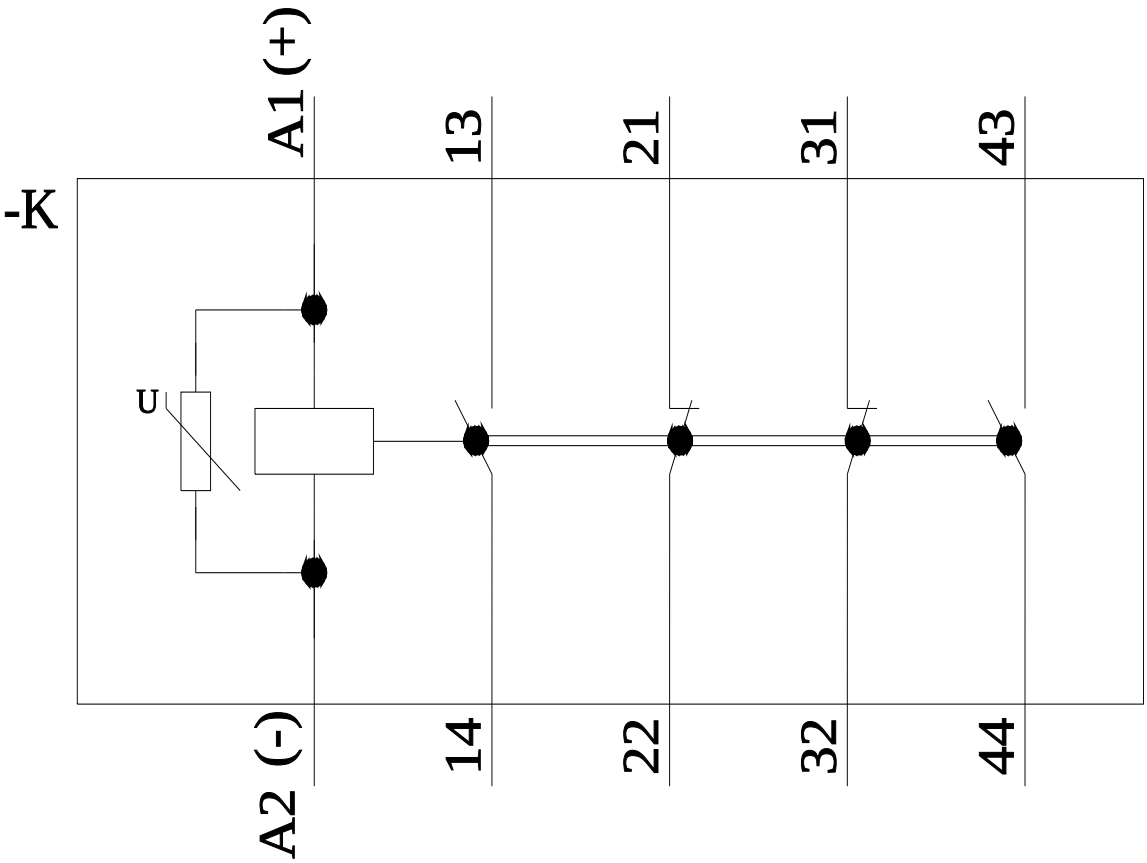


**последнее изменение:** 10.11.2021


© Copyright Siemens