SIEMENS

Лист тех. данных 5SV3314-6KK13

УДТ, 2-пол., тип A, In: 40 A, 30 мА, Un AC: 24-125 В

версия	
торговая марка изделия	SENTRON
наименование изделия	Автоматический выключатель защиты от токов повреждения
исполнение изделия	без задержки времени
вариант изделия	Un перем. тока: 24 – 125 В
Общие технические данные	
число полюсов	2
типоразмер встраиваемых устройств согласно DIN 43880	1
механический срок службы (коммутационных циклов) типичный	10 000
ток короткого замыкания входного предохранителя макс. допустимо	63 A
устойчивость к току короткого замыкания	10 kA
функция коммутации с кратковременной задержкой срабатывания	Нет
категория перенапряжения	III
напряжение питания	
напряжение питания для контрольного устройства мин.	24 V
диапазон значений частоты напряжения питания	50 Гц
диапазон значений рабочей частоты	50 Гц
класс защиты	
степень защиты IP	IP20, при установке в распределительном шкафу, с подключенными проводами
Коммутационная способность	
коммутационная способность по току	
● согласно МЭК 61008-1 расчетное значение	0,5 kA
рассеивание	
мощность потерь \[Вт]	
● при расчетном значении тока при переменном токе в теплом рабочем состоянии на каждый полюс	2,6 W
● макс.	5,2 W
Подробнее	
характеристика изделия бессиликоновый	Да
дополнение изделия встраиваемый дополнительные устройства	Да
связи	
поперечное сечение подключаемого провода однопроводной	
● мин.	0,75 mm²

© Copyright Siemens

● макс.	35 mm²
поперечное сечение подключаемого провода многопроводной	
● мин.	0,75 mm²
● макс.	35 mm²
начальный пусковой крутящий момент при винтовом зажиме	
● мин.	2,5 N·m
● макс.	3 N·m
положение сетевого провода	вверху или внизу

Механическая конструкция

высота	90 mm
ширина	36 mm
глубина	70 mm
монтажная глубина	70 mm
число монтажных единиц в ширину	2
вид креплений	DIN-рейка (REG)
монтажное положение	любой
расстояние от решетки	60 mm

условия окружающей среды

окружающая температура при эксплуатации	
● мин.	-25 °C
● макс.	45 °C
окружающая температура при хранении	
● мин. допустимый	-40 °C
● макс. допустимо	75 °C
число испытательных циклов для климатических испытаний согласно МЭК 60068-2-30	28

General Product Approval		Declaration of Conformity			Test Certificates
Confirmation	Miscellaneous				Miscellaneous

other		Railway		Dangerous Good	Environment
Confirmation	Miscellaneous	Confirmation	Vibration and Shock	Transport Information	Environmental Confirmations

Дополнительная информация

Информация об упаковке
Информация об упаковке
Information- and Downloadcenter (Catalogs, Brochures,…)
http://www.siemens.com/lowvoltage/catalogs
Industry Mall (Online ordering system)
https://mall.industry.siemens.com/mall/ru/ru/Catalog/product?mlfb=5SV3314-6KK13
Service&Support (Manuals, Certificates, Characteristics, FAQs,...)
https://support.industry.siemens.com/cs/ww/ru/ps/5SV3314-6KK13
Image database (product images, 2D dimension drawings, 3D models, device circuit diagrams, ...)
http://www.automation.siemens.com/bilddb/cax_en.aspx?mlfb=5SV3314-6KK13
CAx-Online-Generator
http://www.siemens.com/cax
Tender specifications
http://www.siemens.com/specifications

© Copyright Siemens

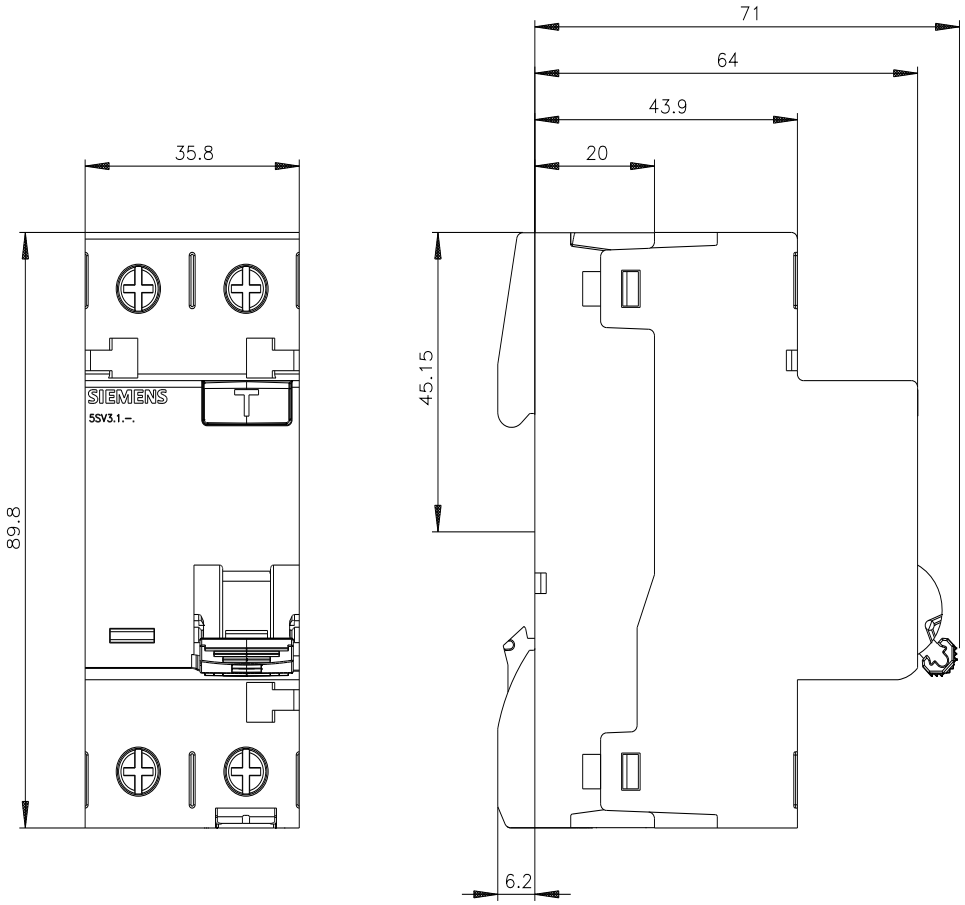

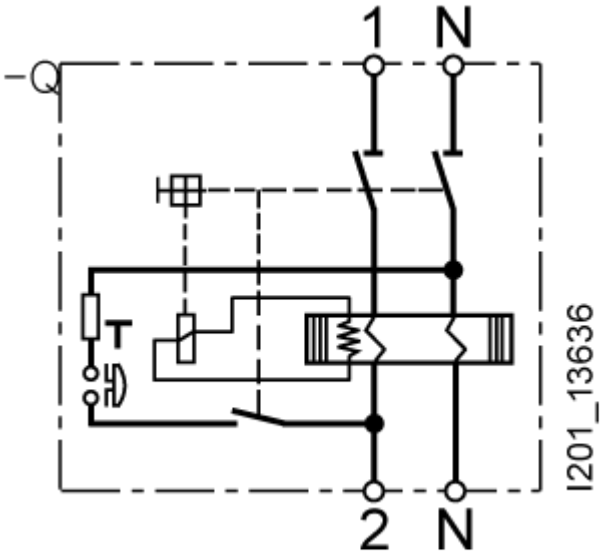

© Copyright Siemens

-CB

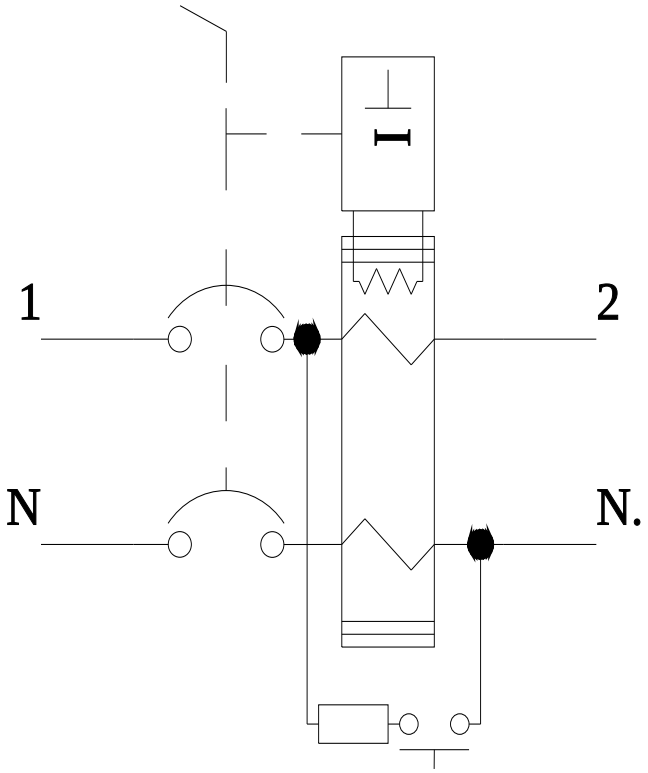

© Copyright Siemens

.
© Copyright Siemens