SIEMENS

Лист тех. данных 3VA1125-3ED22-0AA0

авт. выключатель 3VA1 IEC типоразм. 160 класс коммутационной способности N Icu = 25 кА @ 415 В 2-пол., защита оборудования TM210, FTFM, In = 25 A защита от перегрузки фикс. значение Ir = 25 A защита от коротких замыканий Ii = 12,8 x In плоский винтовой зажим

версия	
торговая марка изделия	SENTRON
наименование изделия	Компактный силовой выключатель
исполнение изделия	Защита установки
исполнение расцепителя макс. тока	TM210
функция защиты расцепителя макс. тока	LI
число полюсов	2
Общие технические данные	
напряжение развязки / расчетное значение	500 V
рабочее напряжение / при постоянном токе / расчетное значение	250 V
рабочее напряжение / при переменном токе / расчетное значение	415 V
мощность потерь \[Вт] / макс.	5,66 W
механический срок службы (коммутационных циклов) / типичный	20 000
коммутационная износостойкость / при AC-1 / при 380/415 В	9 000
коммутационная износостойкость / при AC-1 / при 690 В	6 300
характеристика изделия / для нейтрального провода / с возможностью дооснащения / защита от коротких замыканий и перегрузки	Нет
исполнение контроля замыканий на землю	Без
функция изделия	
● функция связи	Нет
● прочие измерительные функции	Нет
Масса нетто ME	685 g
электричество	
рабочий ток	
● при 40 °C	25 A
● при 45 °C	25 A
● при 50 °C	25 A
● при 55 °C	24 A
● при 60 °C	24 A
● при 65 °C	23 A
● при 70 °C	23 A
Коммутационная способность IEC 60947	
класс коммутационной способности автоматического выключателя	N
ном. предельная отключающая способность при коротком замыкании (Icu)	
● при 240 В	36 kA

© Copyright Siemens

● при 415 В	25 kA
ном. рабочая отключающая способность при коротком замыкании (Ics)	
● при 240 В	36 kA
● при 415 В	25 kA
включающая способность при коротком замыкании (Icm)	
● при 240 В	75,6 kA
● при 415 В	52,5 kA
исполнение защиты от коротких замыканий	значения коммутационной способности для сетей постоянного тока указаны в техническом описании компактного авт. выключателя 3VA; соответствующая ссылка приведена в последнем разделе, см. "Сервис и поддержка"
Настраиваемые параметры	
характеристика изделия / при расцеплении типа L / включаемый/ выключаемый	Нет
регулируемый порог срабатывания тока уставки (Ir) / расцепителя типа L / при характеристике I2t	
● мин.	25 A
● макс.	25 A
регулируемое время задержки при достижении порога срабатывания (tr) / при расцеплении типа L / при характеристике I2t	
● мин.	1 s
● макс.	1 s
регулируемый порог срабатывания тока уставки (Ii) / при расцеплении типа I	
● мин.	320 A
● макс.	320 A
регулируемое абсолютное значение ном. тока (InN) / при расцеплении типа N	
● мин.	0 A
● макс.	0 A
функция изделия / защита от замыканий на землю	Нет
Механическая конструкция	
компонент изделия	
● расцепитель мин. напряжения	Нет
● расцепитель напряжения	Нет
● сигнализатор срабатывания	Нет
высота \[дюймов]	5,12 in
высота	130 mm
ширина \[дюймов]	2 in
ширина	50,8 mm
глубина \[дюймов]	2,76 in
глубина	70 mm
связи	
расположение разъема питания / для главной цепи	Фронтальное подключение
исполнение разъема питания / для главной цепи	двусторонний винтовой плоский контакт
вид подключаемых сечений проводов / для подключения плоской шины / мин.	12 x 1 mm
вид подключаемых сечений проводов / для подключения плоской шины / макс.	17 x 6,5 mm
исполнение поверхности / соединений / на верхней стороне выключателя (N, 1, 3, 5)	Серебро
исполнение поверхности / соединений / на нижней стороне выключателя (N, 2, 4, 6)	банка
Вспомогательный контур	
число переключающих контактов / для вспомогательных контактов	0
Аксессуары	
дополнение изделия / опциональный / электропривод	Нет
условия окружающей среды	
степень защиты IP / с лицевой стороны	IP40
окружающая температура	
● при эксплуатации / мин.	-25 °C

© Copyright Siemens

● при эксплуатации / макс.	70 °C
● при хранении / мин.	-40 °C
● при хранении / макс.	80 °C

Сертификаты

справочный идентификатор / согласно МЭК 81346-2:2009	Q

General Product Approval

CCC	Confirmation	VDE	Miscellaneous	KC	EAC

EMC	Declaration of Conformity		Test Certificates		
RCM	EG-Konf.	UKCA	Miscellaneous	Special Test Certificate	Type Test Certificates/Test Report

Marine / Shipping			other		
BUREAU VERITAS	DNV	CCS / China Classification Society	Miscellaneous	Confirmation	Miscellaneous

Environment

Environmental Confirmations

Дополнительная информация

Информация об упаковке
Информация об упаковке
Information- and Downloadcenter (Catalogs, Brochures,…)
http://www.siemens.com/lowvoltage/catalogs
Industry Mall (Online ordering system)
https://mall.industry.siemens.com/mall/ru/ru/Catalog/product?mlfb=3VA1125-3ED22-0AA0
Service&Support (Manuals, Certificates, Characteristics, FAQs,...)
https://support.industry.siemens.com/cs/ww/ru/ps/3VA1125-3ED22-0AA0
Image database (product images, 2D dimension drawings, 3D models, device circuit diagrams, ...)
http://www.automation.siemens.com/bilddb/cax_en.aspx?mlfb=3VA1125-3ED22-0AA0
CAx-Online-Generator
http://www.siemens.com/cax
Tender specifications
http://www.siemens.com/specifications

© Copyright Siemens

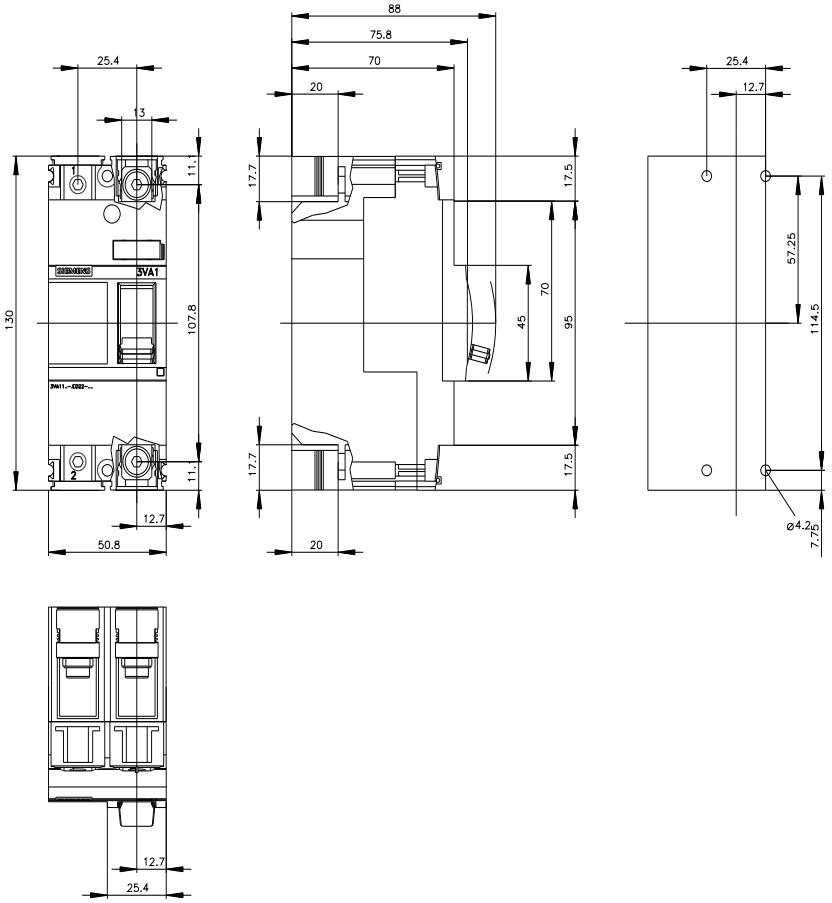

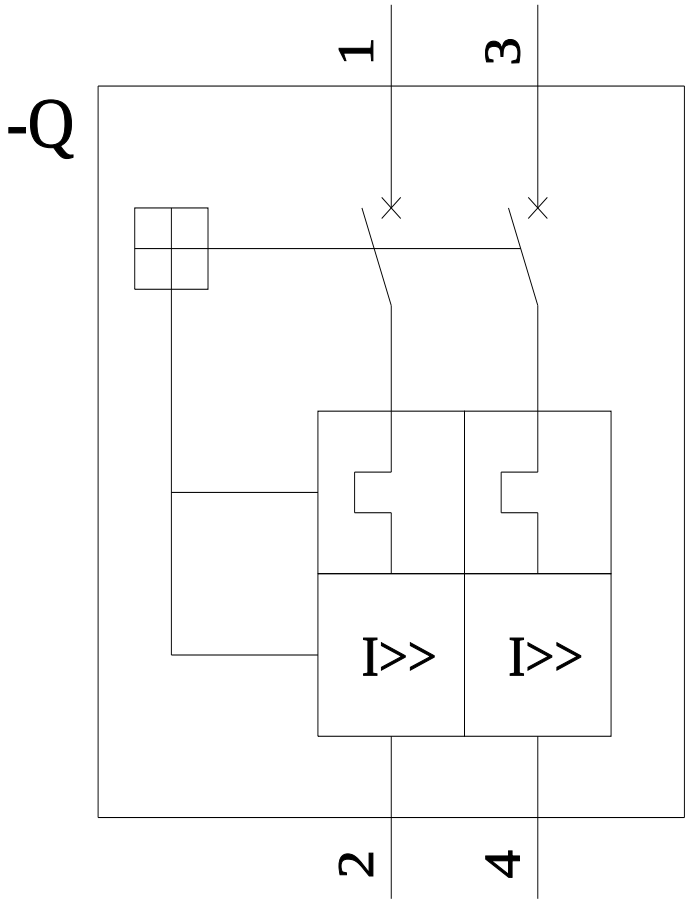

последнее изменение: 22.10.2022

© Copyright Siemens

.
© Copyright Siemens

.
© Copyright Siemens