SIEMENS

Лист тех. данных 5ST3707-0HG

штырьковая сборная шина 2-фазн.+HS, длина 1016 мм с защитой от прикосновений, 18 мм² без концевых колпачков, согласно UL 508

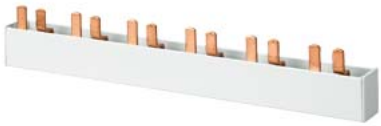

версия	
торговая марка изделия	SENTRON
наименование изделия	штырьковая сборная шина
исполнение изделия	18 мм² 2Ф+HS UL508
Общие технические данные	
число фаз	2
поперечное сечение	18 mm²
Подробнее	
характеристика изделия электрически изолированный	Да
связи	
исполнение разъема питания	штырь
Механическая конструкция	
ширина	21 mm
длина	1 040 mm
масса нетто	623,03 g

General Product Approval			Declaration of Conformity		
Confirmation	UL	Miscellaneous	EAC	UKCA	CE EG-Konf.

other		Environment
Miscellaneous	Confirmation	Environmental Confirmations

Дополнительная информация

Информация об упаковке
Информация об упаковке
Information- and Downloadcenter (Catalogs, Brochures,…)
http://www.siemens.com/lowvoltage/catalogs
Industry Mall (Online ordering system)
https://mall.industry.siemens.com/mall/ru/ru/Catalog/product?mlfb=5ST3707-0HG
Service&Support (Manuals, Certificates, Characteristics, FAQs,...)
https://support.industry.siemens.com/cs/ww/ru/ps/5ST3707-0HG
Image database (product images, 2D dimension drawings, 3D models, device circuit diagrams, ...)

© Copyright Siemens

http://www.automation.siemens.com/bilddb/cax_en.aspx?mlfb=5ST3707-0HG
CAx-Online-Generator
http://www.siemens.com/cax
Tender specifications
http://www.siemens.com/specifications

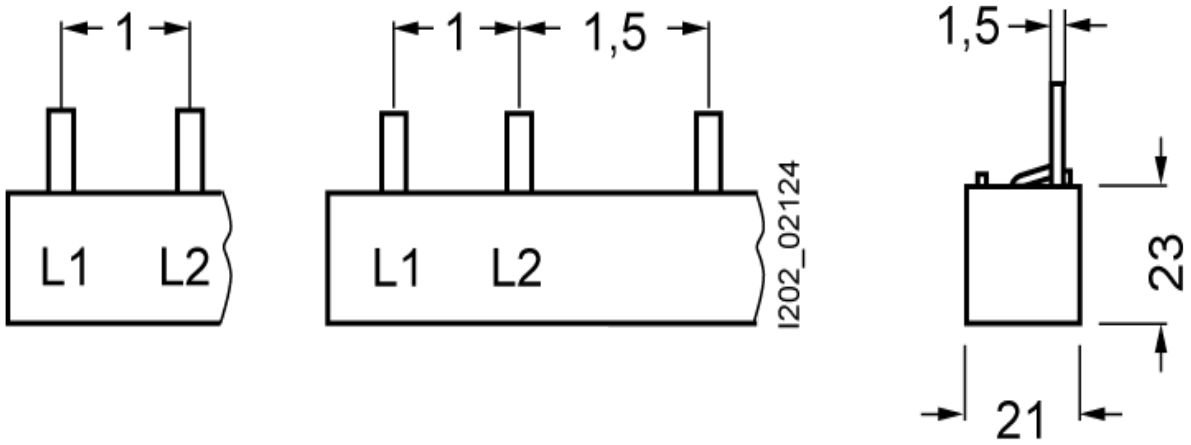

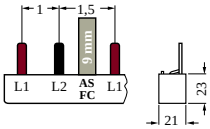

© Copyright Siemens

.
© Copyright Siemens