SIEMENS

Лист тех. данных 3VA2325-7HL32-0AA0

авт. выключатель 3VA2 IEC типоразм. 400 класс коммутационной способности C Icu = 110 кА @ 415 В 3-пол., защита оборудования ETU320, LI, In = 250 A защита от перегрузки Ir = 100...250 A защита от коротких замыканий Ii = 1,5...12 x In плоский винтовой зажим

версия	
торговая марка изделия	SENTRON
наименование изделия	Компактный силовой выключатель
исполнение изделия	Защита установки
исполнение расцепителя макс. тока	ETU320
функция защиты расцепителя макс. тока	LI
число полюсов	3
Общие технические данные	
напряжение развязки / расчетное значение	800 V
рабочее напряжение / при переменном токе / расчетное значение	690 V
мощность потерь \[Вт] / макс.	37,5 W
мощность потерь \[Вт] / при расчетном значении тока / при переменном токе / в теплом рабочем состоянии / на каждый полюс	12,5 W
механический срок службы (коммутационных циклов) / типичный	20 000
коммутационная износостойкость / при AC-1 / при 380/415 В	6 000
коммутационная износостойкость / при AC-1 / при 690 В	4 200
характеристика изделия / для нейтрального провода / с возможностью дооснащения / защита от коротких замыканий и перегрузки	Нет
исполнение контроля замыканий на землю	Без
функция изделия	
● функция связи	Нет
● прочие измерительные функции	Нет
Масса нетто ME	4.663 kg
электричество	
ток длительной нагрузки / расчетное значение / макс.	400 A
ток длительной нагрузки / расчетное значение	250 A
рабочий ток	
● при 40 °C	250 A
● при 45 °C	250 A
● при 50 °C	250 A
● при 55 °C	250 A
● при 60 °C	250 A
● при 65 °C	250 A
● при 70 °C	250 A
Коммутационная способность IEC 60947	
класс коммутационной способности автоматического выключателя	C

© Copyright Siemens

ном. предельная отключающая способность при коротком замыкании (Icu)	
● при 240 В	150 kA
● при 415 В	110 kA
● при 440 В	110 kA
● при 500 В	85 kA
● при 690 В	5 kA
ном. рабочая отключающая способность при коротком замыкании (Ics)	
● при 240 В	150 kA
● при 415 В	110 kA
● при 440 В	110 kA
● при 500 В	65 kA
● при 690 В	5 kA
включающая способность при коротком замыкании (Icm)	
● при 240 В	330 kA
● при 415 В	242 kA
● при 440 В	242 kA
● при 500 В	187 kA
● при 690 В	7,5 kA
Настраиваемые параметры	
характеристика изделия / при расцеплении типа L / включаемый/ выключаемый	Нет
регулируемый порог срабатывания тока уставки (Ir) / расцепителя типа L / при характеристике I2t	
● мин.	100 A
● макс.	250 A
регулируемое время задержки при достижении порога срабатывания (tr) / при расцеплении типа L / при характеристике I2t	
● мин.	0,5 s
● макс.	17 s
регулируемый порог срабатывания тока уставки (Ii) / при расцеплении типа I	
● мин.	375 A
● макс.	3 000 A
регулируемое абсолютное значение ном. тока (InN) / при расцеплении типа N	
● мин.	0 A
● макс.	0 A
регулируемый порог срабатывания по току / расцепителя тока короткого замыкания мгновенного действия	
● мин.	375 A
● макс.	3 000 A
функция изделия / защита от замыканий на землю	Нет
Механическая конструкция	
компонент изделия	
● расцепитель мин. напряжения	Нет
● расцепитель напряжения	Нет
● сигнализатор срабатывания	Нет
высота \[дюймов]	9,76 in
высота	248 mm
ширина \[дюймов]	5,43 in
ширина	138 mm
глубина \[дюймов]	4,33 in
глубина	110 mm
связи	
расположение разъема питания / для главной цепи	Фронтальное подключение
исполнение разъема питания / для главной цепи	двусторонний Плоское винтовое соединение
вид подключаемых сечений проводов / для подключения плоской шины / мин.	20 x 1 mm
вид подключаемых сечений проводов / для подключения плоской шины / макс.	35 x 10 mm
исполнение поверхности / соединений / на верхней	цвет: серебристый

© Copyright Siemens

стороне выключателя (N, 1, 3, 5)	
исполнение поверхности / соединений / на нижней стороне выключателя (N, 2, 4, 6)	цвет: серебристый
Вспомогательный контур	
число переключающих контактов / для вспомогательных контактов	0
Аксессуары	
дополнение изделия / опциональный / электропривод	Да
условия окружающей среды	
степень защиты IP / с лицевой стороны	IP40
окружающая температура	
● при эксплуатации / мин.	-25 °C
● при эксплуатации / макс.	70 °C
● при хранении / мин.	-40 °C
● при хранении / макс.	80 °C
Сертификаты	
справочный идентификатор / согласно МЭК 81346-2:2009	Q

General Product Approval					EMC
Confirmation	CCC	VDE	Miscellaneous	EAC	RCM

Declaration of Conformity		Test Certificates			Marine / Shipping
EG-Konf.	UKCA	Type Test Certificates/Test Report	Miscellaneous	Special Test Certificate	ABS

Marine / Shipping				other	
BUREAU VERITAS	DNV	RMRS	CCS / China Classification Society	Miscellaneous	Confirmation

other	Environment
Miscellaneous	Environmental Confirmations

Дополнительная информация

Информация об упаковке
Информация об упаковке
Information- and Downloadcenter (Catalogs, Brochures,…)
http://www.siemens.com/lowvoltage/catalogs
Industry Mall (Online ordering system)
https://mall.industry.siemens.com/mall/ru/ru/Catalog/product?mlfb=3VA2325-7HL32-0AA0
Service&Support (Manuals, Certificates, Characteristics, FAQs,...)
https://support.industry.siemens.com/cs/ww/ru/ps/3VA2325-7HL32-0AA0
Image database (product images, 2D dimension drawings, 3D models, device circuit diagrams, ...)
http://www.automation.siemens.com/bilddb/cax_en.aspx?mlfb=3VA2325-7HL32-0AA0
CAx-Online-Generator
http://www.siemens.com/cax
Tender specifications

© Copyright Siemens

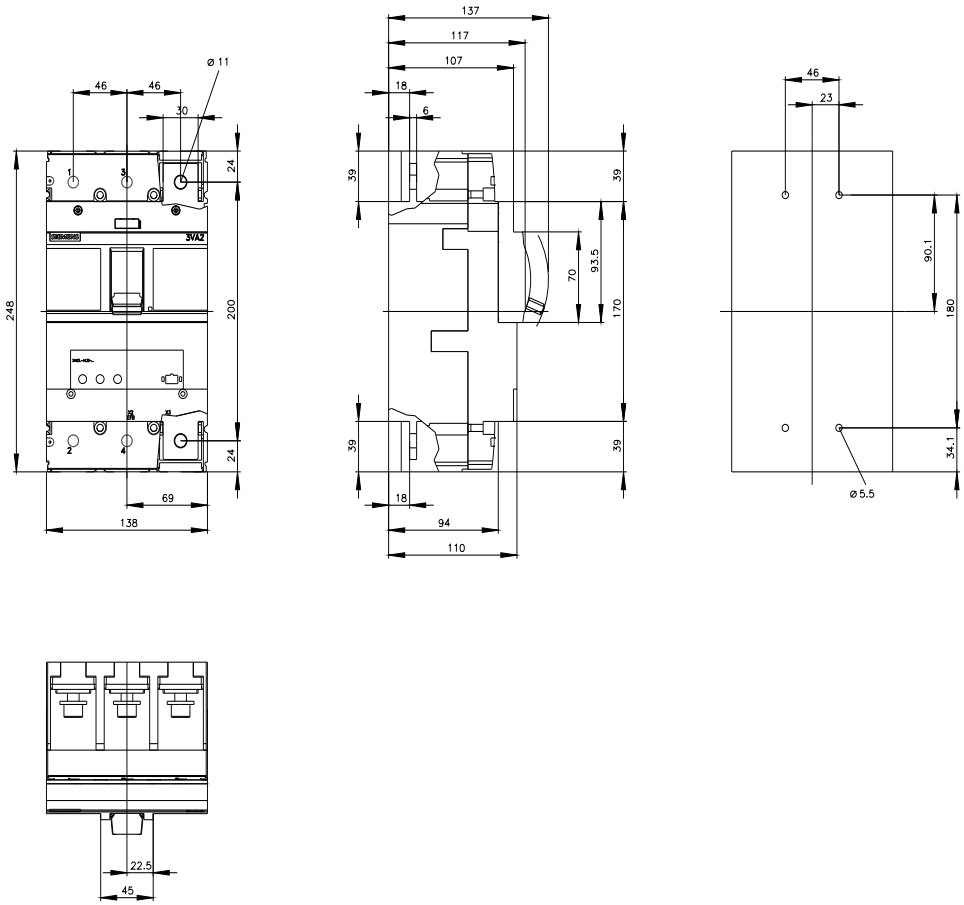

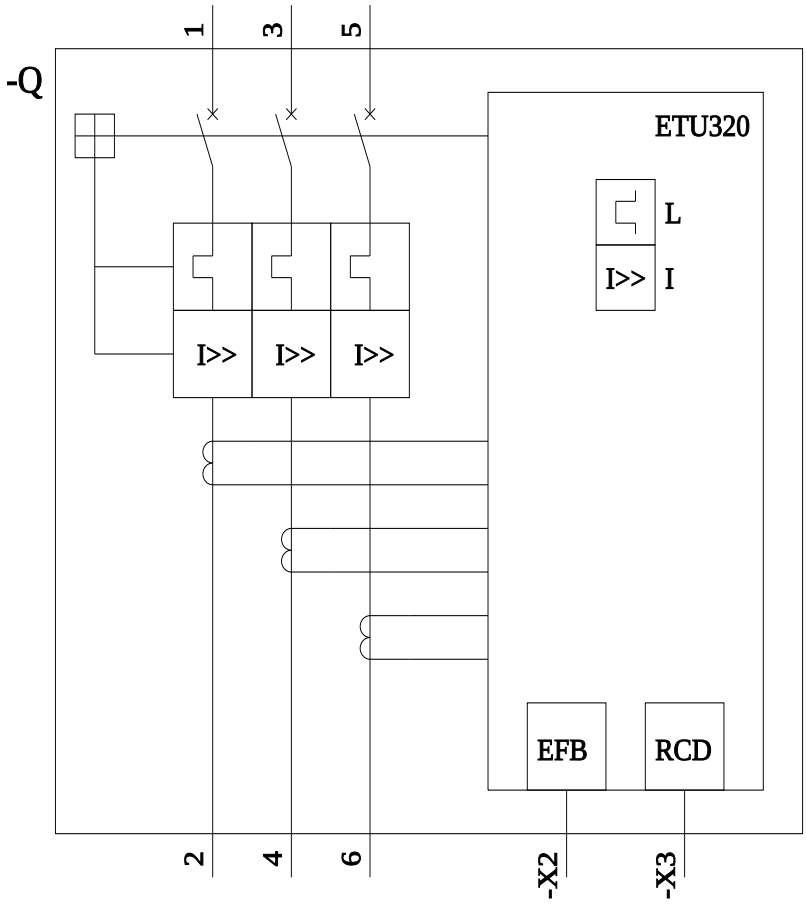

последнее изменение: 21.07.2022

© Copyright Siemens

.
© Copyright Siemens

.
© Copyright Siemens