SIEMENS

Лист тех. данных 3VA1140-6EF46-0AA0

авт. выключатель 3VA1 IEC типоразмер 160 класс коммутационной способности H Icu = 70 кА @ 415 В 4-пол., защита оборудования TM240, ATAM, In = 40 A защита от перегрузки Ir = 28...40 A защита от коротких замыканий Ii = 5...10 x In нейтральный проводник не защищен клеммное соединение

версия	
торговая марка изделия	SENTRON
наименование изделия	Компактный силовой выключатель
исполнение изделия	Защита установки
исполнение расцепителя макс. тока	TM240
функция защиты расцепителя макс. тока	LI
число полюсов	4
Общие технические данные	
напряжение развязки / расчетное значение	800 V
рабочее напряжение / при постоянном токе / расчетное значение	600 V
рабочее напряжение / при переменном токе / расчетное значение	690 V
мощность потерь \[Вт] / макс.	10,8 W
механический срок службы (коммутационных циклов) / типичный	20 000
коммутационная износостойкость / при AC-1 / при 380/415 В	9 000
коммутационная износостойкость / при AC-1 / при 690 В	6 300
характеристика изделия / для нейтрального провода / с возможностью дооснащения / защита от коротких замыканий и перегрузки	Нет
исполнение контроля замыканий на землю	Без
функция изделия	
● функция связи	Нет
● прочие измерительные функции	Нет
Масса нетто ME	1.273 kg
электричество	
рабочий ток	
● при 40 °C	40 A
● при 45 °C	40 A
● при 50 °C	40 A
● при 55 °C	39 A
● при 60 °C	39 A
● при 65 °C	38 A
● при 70 °C	37 A
Коммутационная способность IEC 60947	
класс коммутационной способности автоматического выключателя	H
ном. предельная отключающая способность при коротком замыкании (Icu)	
● при 240 В	100 kA

© Copyright Siemens

● при 415 В	70 kA
● при 440 В	55 kA
● при 500 В	10 kA
● при 690 В	10 kA
ном. рабочая отключающая способность при коротком замыкании (Ics)	
● при 240 В	100 kA
● при 415 В	70 kA
● при 440 В	40 kA
● при 500 В	5 kA
● при 690 В	5 kA
включающая способность при коротком замыкании (Icm)	
● при 240 В	220 kA
● при 415 В	154 kA
● при 440 В	121 kA
● при 500 В	17 kA
● при 690 В	17 kA
исполнение защиты от коротких замыканий	значения коммутационной способности для сетей постоянного тока указаны в техническом описании компактного авт. выключателя 3VA; соответствующая ссылка приведена в последнем разделе, см. "Сервис и поддержка"
Настраиваемые параметры	
характеристика изделия / при расцеплении типа L / включаемый/ выключаемый	Нет
регулируемый порог срабатывания тока уставки (Ir) / расцепителя типа L / при характеристике I2t	
● мин.	28 A
● макс.	40 A
регулируемое время задержки при достижении порога срабатывания (tr) / при расцеплении типа L / при характеристике I2t	
● мин.	1 s
● макс.	1 s
регулируемый порог срабатывания тока уставки (Ii) / при расцеплении типа I	
● мин.	200 A
● макс.	400 A
регулируемое абсолютное значение ном. тока (InN) / при расцеплении типа N	
● мин.	0 A
● макс.	0 A
исполнение защиты нейтрального провода	отсутств.
функция изделия / защита от замыканий на землю	Нет
Механическая конструкция	
компонент изделия	
● расцепитель мин. напряжения	Нет
● расцепитель напряжения	Нет
● сигнализатор срабатывания	Нет
высота \[дюймов]	5,12 in
высота	130 mm
ширина \[дюймов]	4 in
вид подключаемых сечений проводов / клеммы для круглых проводников / многопроводной	1 x (1,5 - 70 mm²)
ширина	101,6 mm
глубина \[дюймов]	2,76 in
глубина	70 mm
связи	
расположение разъема питания / для главной цепи	Фронтальное подключение
исполнение разъема питания / для главной цепи	рамочная клемма с обеих сторон
исполнение поверхности / соединений / на верхней стороне выключателя (N, 1, 3, 5)	Серебро
исполнение поверхности / соединений / на нижней стороне выключателя (N, 2, 4, 6)	банка
Вспомогательный контур	
число переключающих контактов / для	0

© Copyright Siemens

вспомогательных контактов	
Аксессуары	
дополнение изделия / опциональный / электропривод	Да
условия окружающей среды	
степень защиты IP / с лицевой стороны	IP40
окружающая температура	
• при эксплуатации / мин.	-25 °C
• при эксплуатации / макс.	70 °C
• при хранении / мин.	-40 °C
• при хранении / макс.	80 °C
Сертификаты	
справочный идентификатор / согласно МЭК 81346-2:2009	Q

General Product Approval					EMC
Confirmation	CCC	VDE	Miscellaneous	EAC	RCM

Declaration of Conformity		Test Certificates			Marine / Shipping
EG-Konf.	UKCA	Type Test Certificates/Test Report	Special Test Certificate	Miscellaneous	ABS

Marine / Shipping				other	
BUREAU VERITAS	DNV	RMRS	CCS / China Classification Society	Confirmation	Miscellaneous

other	Environment
Miscellaneous	Environmental Confirmations

Дополнительная информация

Информация об упаковке
Информация об упаковке
Information- and Downloadcenter (Catalogs, Brochures,…)
http://www.siemens.com/lowvoltage/catalogs
Industry Mall (Online ordering system)
https://mall.industry.siemens.com/mall/ru/ru/Catalog/product?mlfb=3VA1140-6EF46-0AA0
Service&Support (Manuals, Certificates, Characteristics, FAQs,...)
https://support.industry.siemens.com/cs/ww/ru/ps/3VA1140-6EF46-0AA0
Image database (product images, 2D dimension drawings, 3D models, device circuit diagrams, ...)
http://www.automation.siemens.com/bilddb/cax_en.aspx?mlfb=3VA1140-6EF46-0AA0
CAx-Online-Generator
http://www.siemens.com/cax
Tender specifications
http://www.siemens.com/specifications

© Copyright Siemens

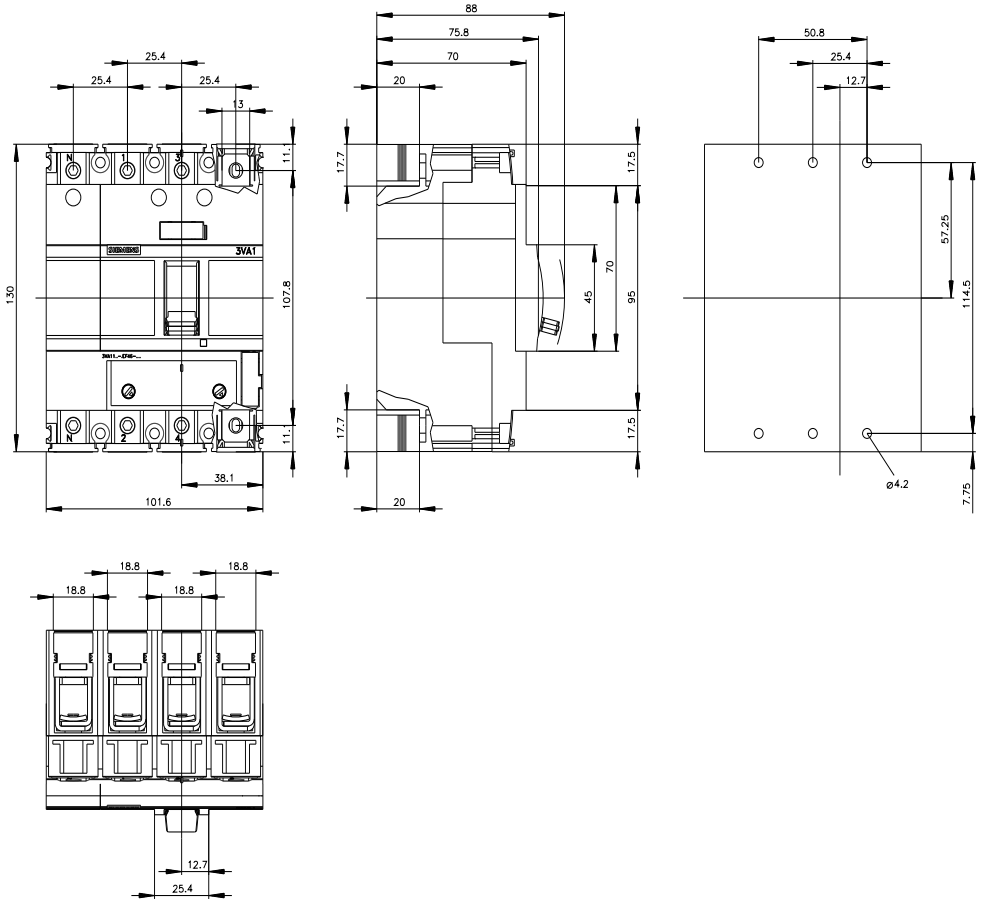

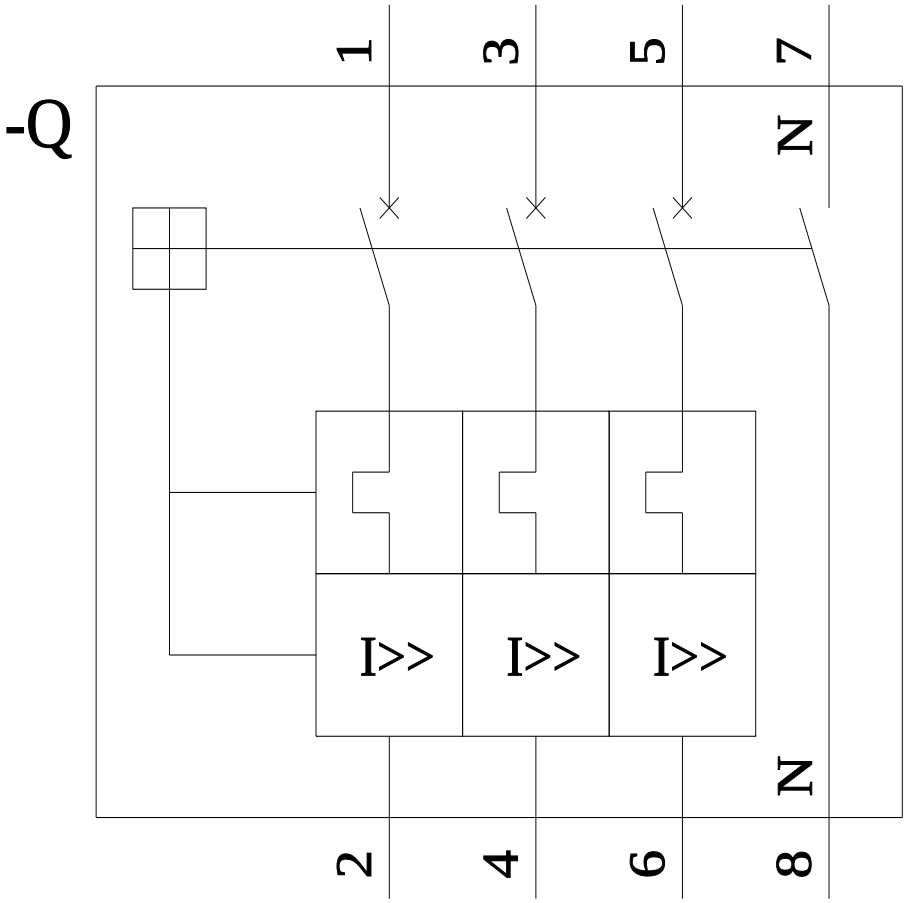

последнее изменение: 22.10.2022

© Copyright Siemens

.
© Copyright Siemens

.
© Copyright Siemens